Guirlande lumineuse solaire à LED

fr **Mode d'emploi**

Tchibo GmbH D-22290 Hamburg · 94499FV04X00VIII · 2017-11

Chère cliente, cher client!

Votre nouvelle guirlande lumineuse solaire a des diodes électroluminescentes qui s'allument à la tombée de la nuit.

Ces diodes se distinguent par une très faible consommation d'électricité et par une grande longévité.

Nous vous souhaitons beaucoup d'agrément avec cet article.

L'équipe Tchibo

www.fr.tchibo.ch/notices

Sommaire

4 A propos de ce mode d'emploi

5 Consignes de sécurité

7 Vue générale (contenu de la livraison)

8 Lieu d'installation

9 Montage

10 Utilisation

11 Charger l'accumulateur

12 Caractéristiques techniques

13 Problèmes / solutions

14 Elimination

15 Démonter l'accumulateur

16 Nettoyage

A propos de ce mode d'emploi

Lisez soigneusement les consignes de sécurité et n'utilisez le présent article que de la façon décrite dans ce mode d'emploi afin d'éviter tout risque de détérioration ou de blessure.

Conservez ce mode d'emploi en lieu sûr pour pouvoir le consulter en cas de besoin. Si vous donnez, prêtez ou vendez cet article, remettez ce mode d'emploi en même temps que l'article.

Légende des symboles utilisés dans le présent mode d'emploi:

⚠ Ce symbole vous met en garde contre les risques de blessures.

La mention **DANGER** vous met en garde contre les risques de blessures graves ou mortelles.

La mention **AVERTISSEMENT** vous met en garde contre les risques de blessures et les détériorations graves.

La mention **PRUDENCE** vous met en garde contre les risques de blessures ou détériorations légères.

ℹ Ce symbole signale les informations complémentaires.

Consignes de sécurité ⚠

Domaine d'utilisation

La guirlande lumineuse solaire est conçue pour une utilisation permanente à l'extérieur. Elle est destinée à une utilisation privée et ne convient pas à un usage commercial ou professionnel.

DANGER: risques pour les enfants

- En cas d'ingestion, les accumulateurs peuvent entraîner une intoxication mortelle. Conservez donc l'accumulateur et l'article hors de portée des enfants en bas âge. Toute personne ayant avalé un accumulateur doit immédiatement consulter un médecin.
- Tenez les emballages hors de portée des enfants. Il y a notamment risque d'étouffement!

AVERTISSEMENT: risque de blessures

- Il ne faut ni démonter, ni jeter au feu, ni court-circuiter les accumulateurs.
- Si un accumulateur a coulé, évitez tout contact avec la peau, les yeux et les muqueuses. Le cas échéant, rincez immédiatement abondamment à l'eau les endroits concernés et consultez sans délai un médecin.

AVERTISSEMENT: risque d'incendie

- Ne couvrez pas la guirlande lumineuse quand elle est allumée.
- N'allumez pas l'article dans son emballage. Une circulation d'air suffisante doit être assurée.

PRUDENCE: risque de détérioration

- La guirlande lumineuse est protégée contre les projections d'eau, mais il ne faut pas la plonger dans l'eau (dans une flaque, p.ex.).
- Ne modifiez pas l'article. Ne confiez les réparations de l'article qu'à un atelier spécialisé. Les réparations incorrectement effectuées peuvent entraîner de graves dangers pour l'utilisateur.
- N'utilisez pas la guirlande lumineuse si elle présente des détériorations visibles.
- Ne collez rien sur le module solaire, ne le couvrez pas et ne le peignez pas.
- Veillez à ce que les sorties d'eau de la face inférieure du module solaire soient toujours dégagées pour permettre à l'eau de condensation de s'évacuer.
- Les diodes électroluminescentes ont une très grande longévité et il n'est pas nécessaire de les remplacer. Elles sont montées de façon définitive dans la guirlande et ne peuvent ni ne doivent être remplacées. Vous pourriez détériorer la guirlande lumineuse en essayant de l'ouvrir.
- L'accumulateur a une très grande longévité et il n'est pas nécessaire de le remplacer. En effet, il ne peut ni ne doit être remplacé.
  Il est toutefois nécessaire de le démonter avant d'éliminer l'article, voir les chapitres „Elimination" et „Démonter l'accumulateur".
- Pour le nettoyage, n'utilisez en aucun cas de produits récurants ou caustiques, ni de brosses dures, etc.

Vue générale (contenu de la livraison)

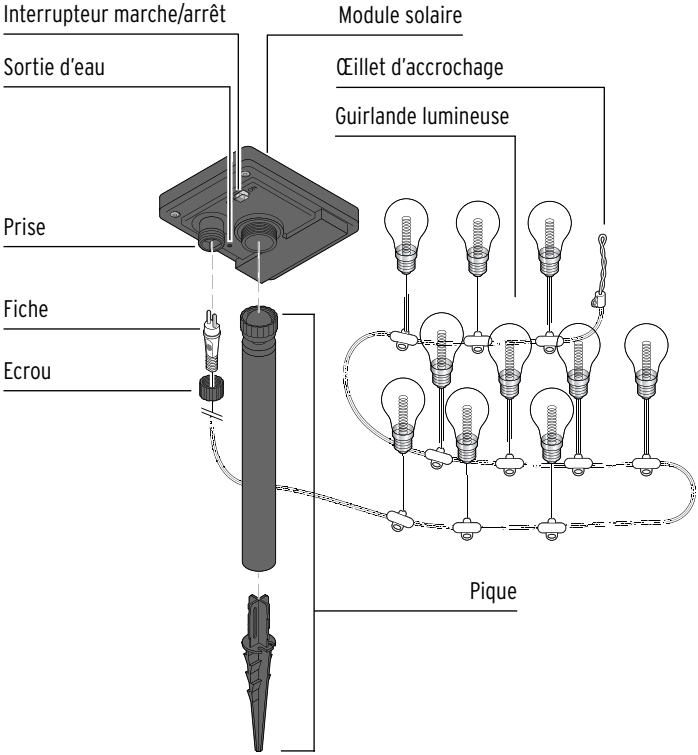

Lieu d'installation

Vous pouvez installer la guirlande lumineuse loin de toute alimentation électrique. Comme elle a besoin d'énergie solaire pour fonctionner, choisissez l'emplacement en respectant les points suivants:

- Placez le module solaire à un endroit ensoleillé. Choisissez un emplacement où il sera le plus longtemps au soleil pendant la journée.
- Evitez les endroits complètement ou souvent à l'ombre (sous un arbre, au faîte d'un toit, etc.). N'installez pas le module solaire sur le côté nord d'un bâtiment, car l'ensoleillement n'y est pas suffisant dans la journée.
- La nuit, le module solaire ne doit pas être éclairé en permanence par d'autres sources lumineuses, comme un puissant projecteur éclairant l'entrée d'un garage, par exemple. N'oubliez pas que de nombreuses sources lumineuses commandées par minuterie ou par détecteur de mouvement ne s'allument qu'au milieu de la nuit.
- Enfoncez la pique le plus profondément possible dans une terre non meuble, afin que le module solaire reste debout, même par grand vent.

Montage

Veillez à ce que les bouchons en plastique permettant de fixer les fils des LED aux lampes soient enfoncés correctement dans les lampes afin d'empêcher l'humidité de pénétrer.

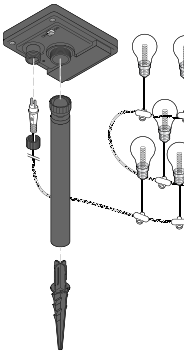

1. Assemblez la pique.
2. Vissez la pique sur le module solaire.
3. Suspendez la guirlande lumineuse.
4. Branchez la fiche dans la prise et serrez l'écrou.

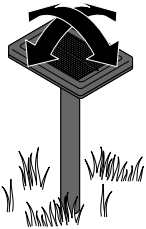

5. Enfoncez la pique dans la terre.
6. Orientez le module solaire afin qu'il reçoive le maximum de lumière.

Utilisation

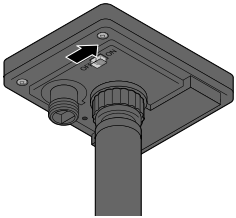

▷ Poussez l'interrupteur marche/arrêt sur la face inférieure du module solaire sur **ON** pour activer la guirlande lumineuse.

C'est la position standard dans laquelle la guirlande lumineuse fonctionne automatiquement.

- La guirlande lumineuse s'allume à la tombée de l'obscurité.
- La guirlande lumineuse s'éteint dès que la lumière revient.

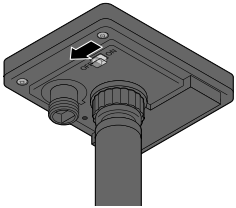

▷ Si vous souhaitez désactiver la guirlande lumineuse, poussez l'interrupteur marche/arrêt sur la face inférieure du module solaire sur **OFF**.

La guirlande lumineuse est éteinte en permanence. L'accumulateur continue à se recharger si la luminosité est suffisante.

Charger l'accumulateur

- Veillez à ce que le module solaire reçoive toujours le maximum de lumière. Si nécessaire, orientez-le différemment.
- En fonction des conditions météorologiques et de l'ensoleillement, le module solaire peut mettre plusieurs heures à recharger l'accumulateur.
- En hiver, ou si le temps reste couvert plusieurs jours, il est possible que l'accumulateur ne se recharge pas suffisamment. Vous pouvez alors procéder de la façon suivante:

  a) Eteignez la guirlande lumineuse pendant quelques jours. L'accumulateur se recharge même quand la guirlande est éteinte.

  b) Mettez le module solaire sous une lampe d'intérieur allumée à ampoule ordinaire ou halogène pour que le module solaire se recharge, en respectant la distance minimum avec les matériaux inflammables indiquée sur la lampe d'intérieur.
  Le module solaire ne peut pas être chargé sous une lampe basse consommation ou sous un tube fluorescent.

Caractéristiques techniques

Modèle:	356 031	
Alimentation:	Module solaire:	5 V / 100 mA
	Accumulateur:	1 accumulateur li-ion (18650) / 3,7 V / 2000 mAh
Protection contre les projections d'eau:	IPX4	
Classe de protection:	III	
Température ambiante:	–10 à +40 °C	
Made exclusively for:	Tchibo GmbH, Überseering 18, 22297 Hamburg, Germany, www.tchibo.ch	

Sous réserve de modifications techniques et esthétiques de l'appareil dues à l'amélioration des produits.

Problèmes / solutions

La guirlande lumineuse ne s'allume que faiblement ou pas du tout.	• La luminosité ambiante est-elle trop importante? Vérifiez si le module solaire est exposé à la lumière d'autres sources lumineuses, comme des lampadaires ou des lampes commandées par minuterie ou détecteur de mouvement. Si nécessaire, changez le module solaire de place. • Le module solaire reçoit-il suffisamment de lumière? Changez l'orientation du module solaire et, si nécessaire, installez-le ailleurs. • L'accumulateur n'est pas complètement chargé: Eteignez la guirlande lumineuse quelques jours pour que l'accumulateur puisse se recharger complètement.
Une LED est défectueuse.	• Il n'est pas possible de changer les LED.
La puissance varie selon la saison.	• Ce phénomène est dû aux conditions météorologiques et ne constitue pas un défaut. Les conditions météorologiques sont les meilleures en été, les plus défavorables en hiver.

Elimination

L'article, son emballage et l'accumulateur fourni sont produits à partir de matériaux précieux pouvant être recyclés afin de réduire la quantité de déchets et de soulager l'environnement.

Eliminez l'**emballage** selon les principes de la collecte sélective en séparant le papier, le carton et les emballages légers.

Les **appareils** signalés par ce symbole ne doivent pas être éliminés avec les ordures ménagères!
Vous êtes tenu par la législation d'éliminer les appareils en fin de vie en les séparant des ordures ménagères. Pour avoir des informations sur les centres de collecte où remettre les appareils en fin de vie, adressez-vous à votre municipalité.

Ne jetez pas les **piles et les accumulateurs** avec les ordures ménagères! Vous êtes tenu par la législation de remettre les piles et accumulateurs usagés aux centres de collecte de votre ville ou de votre commune ou aux commerces spécialisés vendant des piles.

Démontez l'accumulateur comme décrit au chapitre suivant, puis éliminez l'accumulateur et l'appareil individuellement.

Démonter l'accumulateur

1. Dévissez le module solaire de la pique.
2. Poussez l'interrupteur marche/arrêt sur **OFF**.

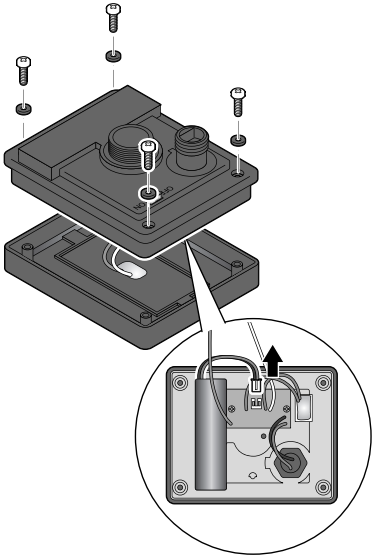

3. Desserrez les vis de la face inférieure du module solaire avec un tournevis cruciforme et retirez soigneusement le revêtement.
4. Sortez la fiche du câble de raccordement de la prise située sur la platine comme illustré, puis retirez l'accumulateur de son logement.

Nettoyage

PRUDENCE – risque de détérioration

- Pour le nettoyage, n'utilisez en aucun cas de produits récurants ou caustiques, ni de brosses dures, etc.

▷ Au besoin, essuyez la guirlande lumineuse, le module solaire et la pique avec un chiffon doux, légèrement humide. Séchez ensuite toutes les pièces avec un chiffon doux et sec.