Tchibo

Mini-Kamera

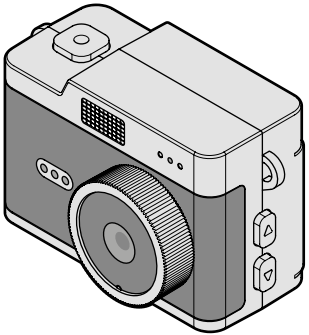

de Bedienungsanleitung

Tchibo GmbH D-22290 Hamburg · 161319FV05X06XVI · 2026-08

Liebe Kundin, lieber Kunde!

Ihre neue Mini-Kamera ist klein und unkompliziert. Und dank ihres sehr kompakten Formats passt sie auch in die kleinste Tasche.

Mit den verschiedenen Farbfiltern können Sie originelle Fotos schießen. Oder Sie nehmen im Video-Modus coole Filmsequenzen auf.

Wir wünschen Ihnen viel Freude damit!

Ihr Tchibo Team



www.tchibo.de/anleitungen

Inhalt

4 Sicherheitshinweise

8 Auf einen Blick (Lieferumfang)

11 Display-Anzeigen

13 Vor dem Gebrauch
13 Akku laden
14 Akku-Hinweise
14 Menü-Sprache auswählen
15 microSD-Karte einlegen und-entnehmen
16 microSD-Karte formatieren
16 microSD-Karten-Hinweise
17 Datum und Uhrzeit einstellen

18 Grundfunktionen
18 Ein-/Ausschalten
18 Betriebsmodus wechseln
19 Ton ein-/ausschalten

20 Einstellungen
20 Einstellungsmenü aufrufen
20 Im Menü navigieren
21 Einstellungsmenü verlassen
21 Einstellungsmenü
23 Foto-Editiermenü

24 Bedienung
24 Fotos aufnehmen
24 Videos aufnehmen
25 Fotos/Videos ansehen (Wiedergabe)
25 Fotos/Videos löschen

26 Reset

26 Reinigen und Lagern

27 Störung / Abhilfe

28 Technische Daten

30 Entsorgen

Sicherheitshinweise

Lesen Sie aufmerksam die Sicherheitshinweise und benutzen Sie den Artikel nur wie in dieser Anleitung beschrieben, damit es nicht versehentlich zu Verletzungen oder Schäden kommt.

Bewahren Sie diese Anleitung zum späteren Nachlesen auf. Bei Weitergabe des Artikels ist auch diese Anleitung mitzugeben.

Verwendungszweck

Der Artikel ist zum Aufnehmen von Digitalfotos und Videosequenzen geeignet.

Verwenden Sie den Artikel nur unter moderaten klimatischen Bedingungen.

Achten Sie die Privatsphäre anderer!

Gefahr für Kinder

- Der Artikel ist kein Spielzeug. Halten Sie Kinder von dem Artikel fern.
- Halten Sie Kinder von Verpackungsmaterial und Kleinteilen fern. Es besteht u.a. Erstickungsgefahr!

Gefahren durch Elektrizität

- Tauchen Sie den Artikel nicht in Wasser oder andere Flüssigkeiten ein. Schützen Sie ihn auch vor Tropf- und Spritzwasser.
- Benutzen Sie das Gerät nicht in feuchter Umgebung.
- Nehmen Sie den Artikel nicht in Betrieb, wenn er sichtbare Schäden aufweist.
- Nehmen Sie keine Veränderungen am Artikel vor. Öffnen Sie das Gehäuse nicht gewaltsam. Lassen Sie Reparaturen am Artikel nur von einer Fachwerkstatt durchführen. Durch unsachgemäße Reparaturen können erhebliche Gefahren für den Benutzer entstehen.

Wenn Sie den Artikel zum Aufladen an das Stromnetz angeschlossen haben, beachten Sie:

- Verwenden Sie nur geeignete Netzadapter zum Aufladen (siehe Technische Daten).
- Verwenden Sie keine defekten Netzadapter und versuchen Sie nicht, diese zu reparieren.
- Schließen Sie das Gerät nur an eine vorschriftsmäßig installierte Steckdose an, deren Netzspannung mit den technischen Daten des Netzadapters übereinstimmt. Der Artikel darf nicht in Feuchträumen ans Stromnetz angeschlossen werden.
- Ziehen Sie den Netzadapter aus der Steckdose, wenn während des Betriebs Störungen auftreten, nach dem Gebrauch, bei Gewitter und bevor Sie das Gerät reinigen. Ziehen Sie dabei immer am Netzadapter, nicht am Anschlusskabel.
- Achten Sie darauf, dass der Artikel an einer Steckdose geladen wird, die leicht zugänglich ist, damit Sie den Artikel im Notfall schnell vom Netz trennen können.
- Stellen Sie keine mit Flüssigkeit gefüllten Gefäße, wie z.B. Blumenvasen, auf oder in die nähere Umgebung des Artikels. Das Gefäß kann umkippen und die Flüssigkeit kann die elektrische Sicherheit beeinträchtigen. Es besteht die Gefahr eines elektrischen Schlages.
- Laden Sie den Artikel nicht in der Nähe von explosiven Gasen.

Gefahren durch Explosion/Brand/Verbrennungen

- Der eingebaute Akku kann und darf nicht selbst ausgetauscht oder ausgebaut werden. Bei unsachgemäßem Auswechseln des Akkus besteht Explosionsgefahr. Wenn ein Akku defekt ist, wenden Sie sich an eine Fachwerkstatt.
- Stellen Sie keine offenen Brandquellen wie z.B. brennende Kerzen in die Nähe des Artikels. Kerzen und andere offene Flammen müssen zu jeder Zeit vom Artikel ferngehalten werden, um die Ausbreitung von Feuer zu verhindern.

- Der Artikel enthält einen Lithium-Akku. Dieser darf nicht auseinandergenommen, in Feuer geworfen oder kurzgeschlossen werden.
- Verändern und/oder deformieren/erhitzen/zerlegen Sie Akkus nicht. Beschädigte Akkus nicht mit Wasser in Berührung bringen.
- Vermeiden Sie Lagerung, Laden und Benutzung bei extremen Temperaturen und extrem niedrigem Luftdruck (wie z.B. in großen Höhen).
- Der Akku bzw. der Artikel wird während des Ladevorgangs warm. Decken Sie ihn nicht ab.
- Sollte der Artikel überhitzen, zu rauchen beginnen oder plötzlich stark riechen, trennen Sie ihn sofort vom USB-Kabel.

Sachschäden

- Wenn der Artikel von einem kalten an einen warmen Ort gebracht wird, kann Kondensfeuchtigkeit im Gerät entstehen. Lassen Sie das Gerät einige Stunden ausgeschaltet.
- Lassen Sie den Artikel nicht fallen und setzen Sie ihn keinen heftigen Erschütterungen oder längerer Feuchtigkeitseinwirkung aus.
- Öffnen bzw. entfernen Sie auf keinen Fall Teile des Gehäuses. Stecken Sie keine Gegenstände in die Gehäuseöffnungen.
- Schützen Sie den Artikel vor ...
  ... starker Hitze z.B. durch direkte Sonneneinstrahlung, durch Heizkörper oder in einem Auto.
  ... Staub, Sand und Feuchtigkeit.
- Achten Sie beim Einsetzen oder Herausnehmen der Speicherkarte darauf, dass sowohl die Kamera als auch Ihre Hände und die Speicherkarte vollkommen trocken sind.
- Bevor Sie die Kamera reinigen, trennen Sie sie vom Computer bzw. der externen Stromversorgung.

- Verwenden Sie die Kamera, während des Ladevorgangs, nicht ununterbrochen über einen längeren Zeitraum. Dies kann zu Überhitzung und einer automatischen Abschaltung führen.
- Verwenden Sie zum Reinigen keine scharfen Chemikalien, aggressive oder scheuernde Reinigungsmittel.

Vorsicht – Datensicherheit / Datenverlust

- Halten Sie Kamera und Speicherkarten von Magneten bzw. Magnetfeldern fern. Magnetismus kann die gespeicherten Daten beschädigen oder ganz löschen. Es kann zudem zu dauerhaften Fehlern an den Speichermedien kommen. Auch Beschädigungen des Artikels oder Reparaturen können zu unvermeidbaren Datenverlusten führen.

Info

- Die Kamera und die Speicherkarte können sich nach längerem kontinuierlichen Gebrauch warm anfühlen. Dies ist normal und stellt keine Fehlfunktion dar.
- Sollten Sie den Artikel nicht mehr weiter verwenden wollen oder sollte er beschädigt sein, löschen Sie vor dem Entsorgen alle gespeicherten personenbezogenen Daten.

Auf einen Blick (Lieferumfang)

vorn

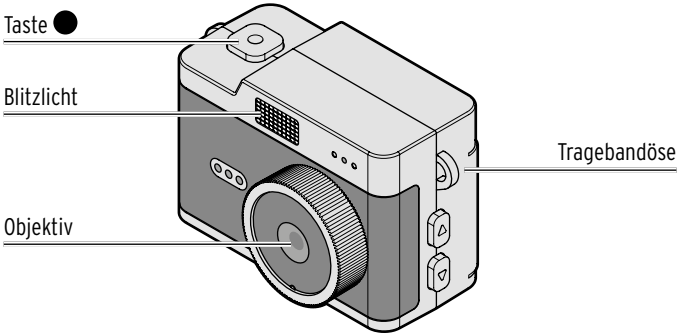

Taste ●
- Ein-/Ausschalten
- im Foto-Modus: Foto auslösen
- im Video-Modus: Aufnahme starten / stoppen
- im Wiedergabe-Modus: Video starten / unterbrechen
- im Menü: Auswahl bestätigen

hinten

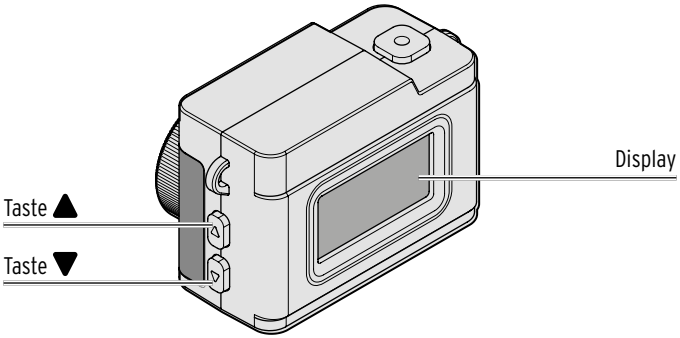

Taste ▲
- Modus wechseln
- im Foto- und Video-Modus : Ton ein-/ausschalten
- im Wiedergabe-Modus : vorheriges Foto/Video
- Im Wiedergabe-Modus : Einstellungsmenü aufrufen
- im Menü: aufwärts navigieren
- Im Menü: Menü schließen

Taste ▼
- im Foto-Modus : Farbfilter auswählen
- Im Wiedergabemodus : Foto-Editiermenü aufrufen
- im Wiedergabe-Modus : nächstes Foto/Video
- im Menü: abwärts navigieren

unten

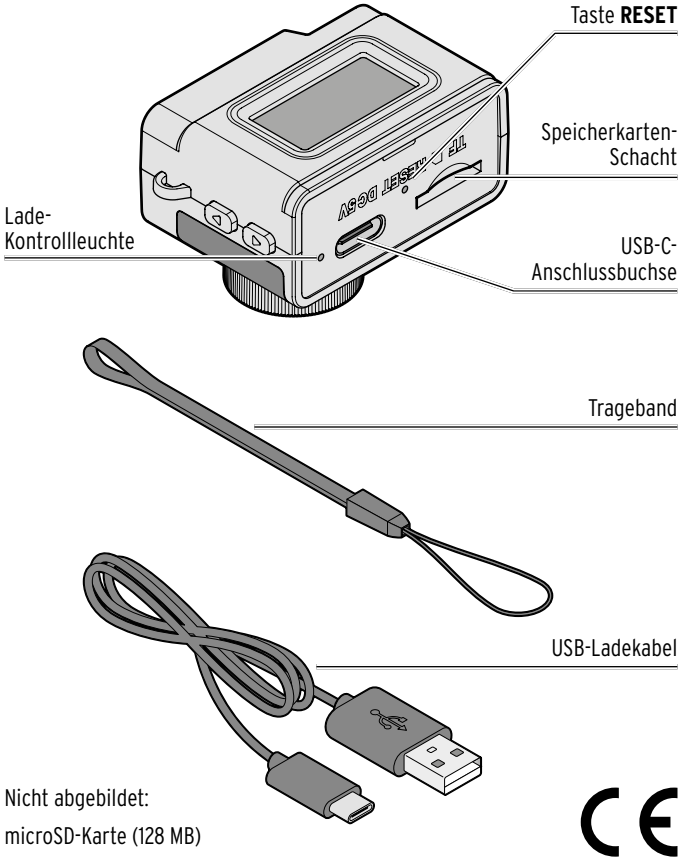

Nicht abgebildet:

microSD-Karte (128 MB)

Display-Anzeigen

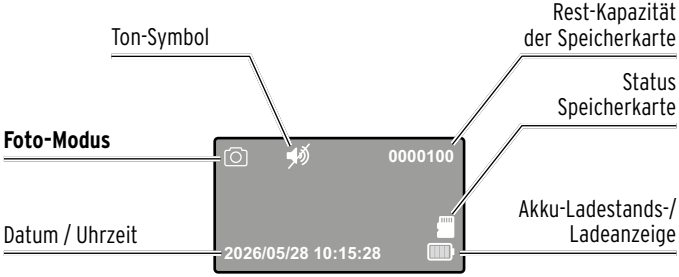

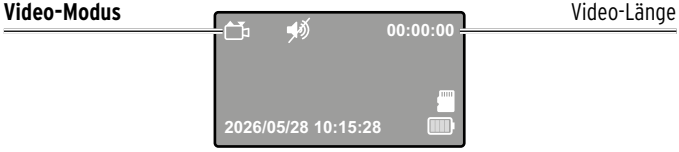

Wiedergabe-Modus (Foto)

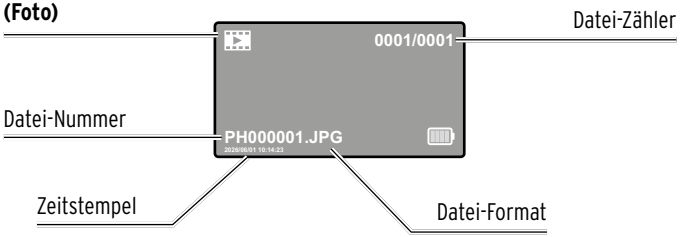

Wiedergabe-Modus (Video)

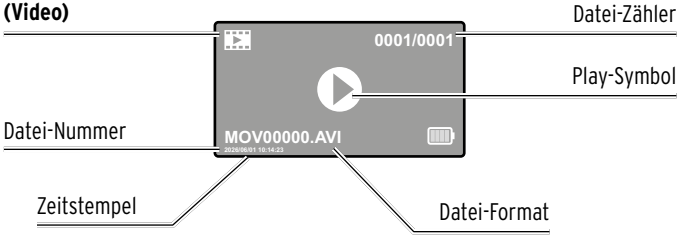

Vor dem Gebrauch

Ziehen Sie die Schutzfolie von der Linse ab.

Akku laden

Das Batterie-Symbol im Display zeigt den Akku-Ladezustand an.

Laden Sie den Akku vor dem ersten Gebrauch vollständig auf. Dies dauert bis zu 2 Stunden.

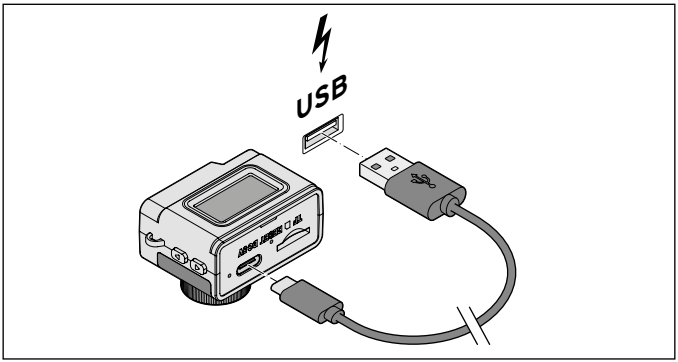

Sie benötigen einen USB-Netzadapter 5V 1A, andere sind nicht geeignet.

1. Verbinden Sie das mitgelieferte Ladekabel mit der USB-C-Anschlussbuchse der Kamera und einem geeigneten USB-Netzadapter (nicht im Lieferumfang enthalten) oder den USB-Anschluss eines eingeschalteten Computers an.

Wenn Sie die Kamera an die Stromzufuhr anschließen, erscheint das „aufladende" Batterie-Symbol im Display und die Lade-Kontrollleuchte leuchtet rot.

Wenn Sie die Kamera einschalten, siehe Kapitel „Grundfunktionen" Abschnitt „Ein- und ausschalten", blinkt das „aufladende" Batterie-Symbol unten rechts im Display.

Sobald der Akku vollständig geladen ist, erlischt die Kontrollleuchte.

2. Ziehen Sie den Netzadapter aus der Steckdose und dann das Kabel von der Kamera ab.

Sollten Sie den Artikel zum Laden an einen PC anschließen, werfen Sie die Kamera aus, bevor Sie das Kabel abziehen und beachten Sie alle üblichen Maßnahmen zur Sicherung Ihrer Daten.

Wenn Sie die Kamera von der Stromzufuhr trennen, erlischt das Batteriesymbol bzw. blinkt nicht mehr.

Akku-Hinweise

- Bei geringem Batterieladezustand erscheint die Meldung ***Schwacher Akku***. Die Kamera schaltet sich anschließend nach ca. 5 Sekunden selbst aus.
- Laden Sie den Akku sofort, wenn nur noch wenig Kapazität angezeigt wird. Wenn der Akku völlig leer ist und die Kamera nicht mehr eingeschaltet werden kann, laden Sie den Akku mindestens 30 Minuten auf.
- Um die volle Kapazität des Akkus solange wie möglich zu erhalten, laden Sie den Akku auch bei Nichtgebrauch alle 2 bis 3 Monate vollständig auf.
- Laden Sie die Akkus bei Temperaturen von +10 bis +40 °C.
- Am längsten hält die Kapazität des Akkus bei Raumtemperatur. Je niedriger die Umgebungstemperatur, desto mehr verkürzt sich die Spielzeit.

Menü-Sprache auswählen

Ggf. müssen Sie vor dem ersten Gebrauch die Menüsprache einstellen.

1. Drücken Sie ● **lang**, um die Kamera einzuschalten.

Sie befinden sich im Foto-Modus [◯].

2. Drücken Sie **2x** ▲ **kurz** und kräftig, um in den Wiedergabe-Modus [▶] zu gelangen.
3. Drücken Sie ▲ **lang**, um das Einstellungsmenü aufzurufen.
4. Drücken Sie so oft ▼ **kurz** und kräftig, bis Sie ***Sprache*** ausgewählt haben.

5. Drücken Sie ● **kurz**, um den ausgewählten Menüpunkt zu öffnen.
6. Wählen Sie mit ▲ und ▼ die gewünschte Sprache aus.
7. Drücken Sie ● **kurz**, um die gewählte Sprache zu bestätigen.
8. Drücken Sie ▲ kräftig und **lang**, um das Einstellungsmenü wieder zu verlassen.

Sie befinden sich wieder im Foto-Modus 📷.

microSD-Karte einlegen und entnehmen

Die Kamera verfügt über keinen internen Datenspeicher. Sie benötigen eine microSD-Karte.

1. Drücken Sie ● **lang**, um die Mini-Kamera auszuschalten und trennen Sie sie auch ggf. von der Stromversorgung.

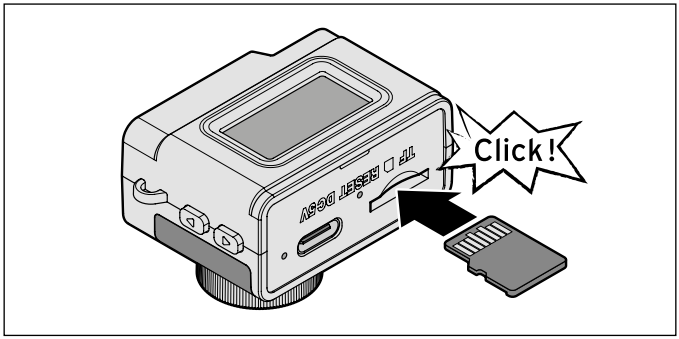

2. Schieben Sie die Karte wie abgebildet in den Schacht, bis sie fühlbar einrastet. Sie können die Karte nur in einer Ausrichtung einschieben. Üben Sie keine Gewalt aus, wenn sie sich nicht einschieben lässt, sondern prüfen Sie die Ausrichtung.

▷ Zum Entnehmen drücken Sie kurz auf die Karte, sie springt dann hervor. Ziehen Sie die Karte ganz heraus.

Im Display erscheint kurz ***Keine Karte*** und erlischt wieder.

Ohne eingelegte Speicherkarte erhält das Karten-Symbol im Display ein **rotes X**.

microSD-Karte formatieren

Neue Karten oder Karten, die Sie zuvor in anderen Kameras verwendet haben, müssen zu Beginn formatiert werden.

1. Legen Sie die microSD-Karte ein.
2. Drücken Sie ● **lang**, um die Kamera einzuschalten.

Sie befinden sich im Foto-Modus.

3. Drücken Sie **2x** ▲ **kurz** und kräftig, um in den Wiedergabe-Modus zu gelangen.
4. Drücken Sie ▼ **lang**, um das Foto-Editiermenü aufzurufen.
5. Drücken Sie ▼ **kurz** und kräftig, um **Format** auszuwählen.
6. Drücken Sie ● **kurz**, um den ausgewählten Menüpunkt zu öffnen.
7. Wählen Sie bei der Sicherheitsabfrage ...

   ... ***OK***, um die Speicherkarte zu formatieren.

   ... ***Abbrechen***, um den Vorgang abzubrechen.

   Nach der Formatierung befindet sich die Kamera weiterhin im Foto-Editiermenü.
8. Drücken Sie ▲ kräftig und **lang**, um das Foto-Editiermenü wieder zu verlassen.

Sie befinden sich wieder im Foto-Modus.

microSD-Karten-Hinweise

Um Fotos und Videos aufnehmen zu können, muss eine microSD-Karte (bis 128 GB) eingelegt sein.

Die Kamera zeigt die folgenden Meldungen bezüglich der Speicherkarte an:

- Wenn Sie ● drücken, um Fotos oder Videos aufzunehmen: ***Keine Karte*** - Es ist keine Speicherkarte eingesetzt.

- Im Wiedergabe-Modus : ***Keine Datei*** - Es ist keine Speicherkarte oder eine leere Speicherkarte, auf der sich keine Dateien befinden, eingesetzt.
- Im Foto- und Video-Modus : ***SD-Karte ist voll*** - Der Speicher der Speicherkarte ist voll und es sind keine Aufnahmen möglich.
- Beim Formatieren: ***Bitte warten***- Die Speicherkarte wird gerade formatiert und ist nicht verfügbar. Es sind keine Aufnahmen möglich.
- ***Formatierung erfolgreich*** - Die Formatierung ist abgeschlossen.
- ***Formatierung fehlgeschlagen*** - Die Formatierung war nicht möglich. Verwenden Sie eine andere Speicherkarte.

Datum und Uhrzeit einstellen

Sie können einstellen, dass Ihre Fotos mit einem Zeitstempel versehen werden, (siehe Kapitel „Einstellungen"). Stellen Sie dafür Datum und Uhrzeit ein.

1. Drücken Sie ● **lang**, um die Kamera einzuschalten.

Sie befinden sich im Foto-Modus .

2. Drücken Sie **2x** ▲ **kurz** und kräftig, um in den Wiedergabe-Modus zu gelangen.
3. Drücken Sie ▼ **lang**, um das Foto-Editiermenü aufzurufen.
4. Drücken Sie so oft ▼ **kurz** und kräftig, bis Sie ***Datum/Uhrzeit*** ausgewählt haben.
5. Drücken Sie ● **kurz**, um den ausgewählten Menüpunkt zu öffnen.
6. Stellen Sie nacheinander Jahr > Monat > Tag > Stunde > Minute > Sekunde ein.

▷ Drücken Sie **kurz** und kräftig ...
... ▲, um den einzustellenden Wert zu erhöhen und ...
... ▼, um ihn zu verringern.

▷ Drücken Sie ● **kurz**, um den Wert zu bestätigen und den nächsten Wert aufrufen bzw. um den Menüpunkt zu verlassen, nachdem alle Werte eingestellt sind.

Sie befinden sich wieder im Foto-Editiermenü.

7. Drücken Sie ▲ kräftig und **lang**, um das Foto-Editiermenü wieder zu verlassen.

Sie befinden sich wieder im Foto-Modus [📷].

Nach dem Zurücksetzen (siehe Kapitel „Einstellungen“) oder einem Reset (siehe Kapitel „Reset“), müssen Sie die Uhrzeit erneut einstellen.

Grundfunktionen

Ein-/Ausschalten

▷ Drücken Sie ● **lang**, um die Mini-Kamera einzuschalten.

Im Display erscheint ***WELCOME*** und bei eingeschaltetem Ton ertönt eine Signalmelodie.

▷ Drücken Sie ● **lang**, um die Mini-Kamera auszuschalten.

Im Display erscheint ***GOOD BYE*** und bei eingeschaltetem Ton ertönt eine Signalmelodie. Anschließend erlischt das Display.

Beachten Sie:

Die Kamera schaltet sich automatisch aus ...

... je nach Einstellung der automatischen Abschaltung (siehe Kapitel „Einstellungen“).

... wenn der Akku fast oder vollständig leer ist.

Betriebsmodus wechseln

Nach dem Einschalten befinden Sie sich im Foto-Modus [📷].

1. Drücken Sie ▲ **kurz** und kräftig, um in den Video-Modus [📺] zu gelangen.
2. Drücken Sie erneut ▲ **kurz** und kräftig, um in den Wiedergabe-Modus [🎞] zu gelangen.

Video-Modus verlassen

1. Drücken Sie ▲ **kurz** und kräftig, um in den Wiedergabe-Modus zu gelangen.
2. Drücken Sie ▲ **lang**.

Sie befinden sich im Einstellungsmenü.

3. Drücken Sie erneut ▲ **lang**.

Sie befinden sich wieder im Foto-Modus.

Um den Video-Modus zu verlassen, können Sie auch die Kamera aus- und wieder einschalten.

Wiedergabe-Modus verlassen

1. Drücken Sie ▲ **lang**.

Sie befinden sich im Einstellungsmenü.

2. Drücken Sie erneut ▲ **lang**.

Sie befinden sich wieder im Foto-Modus.

Um den Wiedergabe-Modus zu verlassen, können Sie auch die Kamera aus- und wieder einschalten.

Ton ein-/ausschalten

▷ Drücken Sie im Foto- oder Videomodus ▲ **lang**, um den Ton einzuschalten.

Das Lautsprechersymbol erlischt im Display.

Beim Ein- und Ausschalten ertönen eine Signalmelodie und Tastentöne. Videos werden mit Ton wiedergegeben.

▷ Drücken Sie im Foto- oder Videomodus ▲ **lang**, um den Ton auszuschalten.

Es ertönen keine Signalmelodie beim Ein- und Ausschalten und keine Tastentöne. Videos werden ohne Ton wiedergegeben.

Das Lautsprechersymbol erscheint im Display.

Einstellungen

Im Wiedergabe-Modus können Sie verschiedene Einstellungen für Ihre Kamera setzen.

Sie haben die Wahl das Einstellungsmenü aufzurufen oder das Foto-Editiermenü.

Das Einstellungsmenü beinhaltet:

- ***Größe*** (Foto)
- ***Auflösung*** (Video)
- ***Loop-Aufnahme*** (Video)
- ***Blitz***
- ***Zeitstempel***
- ***Sprache***
- ***Ton***
- ***Auto ausschalten***
- ***LCD Aus***
- ***Format***
- ***Datum/Uhrzeit***
- ***Zurücksetzen***
- ***Version***.

Siehe auch Tabelle „Einstellungsmenü".

Das Foto-Editiermenü beinhaltet neben 4 Menüpunkten des Einstellungsmenüs zusätzlich *Löschen*:

- ***Löschen***
- ***Format***
- ***Datum/Uhrzeit***
- ***Zeitstempel***
- ***Version***.

Siehe auch Tabelle „Foto-Editiermenü".

Einstellungsmenü aufrufen

1. Rufen Sie den Wiedergabe-Modus auf, wie unter „Grundfunktionen" im Abschnitt „Betriebsmodus wechseln" beschrieben.
2. Drücken Sie ...
   ... ▲ **lang**, um das Einstellungsmenü aufzurufen oder ...
   ... ▼ **lang**, um das Foto-Editiermenü aufzurufen.

Im Menü navigieren

▷ Drücken Sie ▲ bzw. ▼ **kurz** und kräftig, um zwischen den einzelnen Menüpunkten zu wechseln.

▷ Drücken Sie ● **kurz**, um die Auswahl zu bestätigen.

Um im Menüpunkt *Datum/Uhrzeit* die Zeit bzw. das Datum einzustellen …

▷ Drücken Sie **kurz** und kräftig …
… ▲, um den einzustellenden Wert zu erhöhen und …
… ▼, um ihn zu verringern.

▷ Drücken Sie ● **kurz**, um den Wert zu bestätigen und den nächsten Wert aufrufen bzw. nachdem alle Werte eingestellt sind, den Menüpunkt zu verlassen.

Einstellungsmenü verlassen

▷ Drücken Sie ▲ **lang**, um das Einstellungsmenü bzw. das Foto-Editiermenü zu verlassen.

Sie befinden sich wieder im Foto-Modus [📷].

Einstellungsmenü

Menüpunkt	**Auswahl**
Größe (Foto)	12MP • 10MP • 8MP • 5MP • 3MP • 2MP • 1MP Je höher die Auflösung, desto besser die Bildqualität, aber desto größer auch der Speicherplatz. Die oberste Zeile gibt die höchste Auflösung an.
Auflösung (Video)	VGA • 720p • 1080p (VGA ist eine reale Auflösung von 640x480p, die anderen Werte sind interpoliert.) Je höher die Auflösung, desto besser die Videoqualität, aber desto größer auch der Speicherplatz. Die oberste Zeile gibt die höchste Auflösung an.

Loop-Aufnahme (Video)	3 Minuten • 5 Minuten • 10 Minuten Die Kamera startet die Aufzeichnung automatisch neu, sobald der eingestellte Zeitraum abgelaufen ist und wiederholt dies kontinuierlich, bis die Speicherkarte voll ist. Für diese Option ist eine microSD-Karte mit einer höheren Speicherkapazität als 128 MB notwendig.
Blitz (Foto)	Ein • Aus
Zeitstempel	Ein • Aus Datum und Uhrzeit wird im Foto und im Video eingeblendet.
Sprache	Deutsch • Français • Italiano • English • Čeština • Polski • Slovenčina • Magyar • Türkçe
Ton	Ein • Aus Einstellen, ob ein Tastenton, eine Signalmelodie beim Ein- und Ausschalten und der Video-Ton ertönt.
Auto. ausschalten	Aus • 1 Minute • 3 Minuten Einstellen, ob und wann sich die Kamera bei Nichtgebrauch ausschaltet.
LCD Aus	Aus • 1 Minute • 3 Minuten Einstellen, ob und wann sich das Display bei Nichtgebrauch ausschaltet.

Format	Abbrechen • OK Eingesetzte microSD-Karte formatieren. Achtung: Wenn Sie ***OK*** bestätigen, erfolgt keine erneute Abfrage, die Karte wird sofort formatiert. Bei der Formatierung gehen alle Daten des Speichermediums unwiderruflich verloren.
Datum/Uhrzeit	Jahr • Monat • Tag • Stunde • Minute • Sekunde
Zurücksetzen	Abbrechen • OK Alle Einstellungen auf die Werkseinstellungen zurücksetzen. Daten auf der microSD-Karte sind nicht betroffen.
Version	AX3295B-V2.1 Software-Version der Kamera

Foto-Editiermenü

Menüpunkt	**Auswahl**
Löschen	Abbrechen • OK
Format	Abbrechen • OK Eingesetzte microSD-Karte formatieren. Achtung: Wenn Sie ***OK*** bestätigen, erfolgt keine erneute Abfrage, die Karte wird sofort formatiert. Bei der Formatierung gehen alle Daten des Speichermediums unwiderruflich verloren.
Datum/Uhrzeit	Jahr • Monat • Tag • Stunde • Minute • Sekunde

Zeitstempel	Ein • Aus Datum und Uhrzeit wird im Foto und im Video eingeblendet.
Version	AX3295B-V2.1 Software-Version der Kamera

Bedienung

Um Fotos und Videos aufnehmen und wiedergeben zu können, muss eine microSD-Karte (bis 128 GB) eingelegt sein.

Fotos aufnehmen

1. Rufen Sie den Foto-Modus auf, wie unter „Betriebsmodus wechseln" beschrieben.
2. Drücken Sie ●, um ein Foto auszulösen.

Farbfilter auswählen

▷ Drücken Sie, bevor Sie ein Foto aufnehmen, ▼ **kurz** und kräftig, um zwischen verschiedenen Farbfilter zu wählen: Rot › grün › blau › schwarz-weiß › farbig › rot › etc.

Videos aufnehmen

1. Rufen Sie den Video-Modus auf, wie unter „Betriebsmodus wechseln" beschrieben.
2. Drücken Sie ● **kurz**, um die Video-Aufnahme zu starten.

Ein roter Punkt blinkt oben rechts im Display und die Video-Länge zählt hoch.

Das eingebaute Mikrofon nimmt den Ton dazu auf.

3. Drücken Sie ● **kurz**, um die Video-Aufnahme zu beenden.

Der rote Punkt erlischt und oben rechts im Display wird die Restkapazität der Speicherkarte angezeigt.

Fotos/Videos ansehen (Wiedergabe)

Mit der Kamera erstellte Fotos (JPG) und Videos (AVI) können hier aufgerufen werden.

1. Rufen Sie den Wiedergabe-Modus auf, wie unter „Betriebsmodus wechseln" beschrieben.
2. Drücken Sie ▲ bzw. ▼ **kurz** und kräftig, um die abgelegten Fotos und Videos durchzusehen.

▷ Drücken Sie ● **kurz**, um Wiedergabe von Videos zu starten und zu unterbrechen.

Fotos/Videos löschen

1. Rufen Sie den Wiedergabe-Modus auf, wie unter „Betriebsmodus wechseln" beschrieben.
2. Drücken Sie ▲ bzw. ▼ **kurz** und kräftig, um das Foto oder Video auszuwählen, das Sie löschen möchten.
3. Drücken Sie ▼ **lang**, um das Foto-Editiermenü aufzurufen.

Löschen ist farblich markiert.

4. Drücken Sie ● **kurz**, um den Menüpunkt ***Löschen*** zu öffnen.
5. Wählen Sie bei der Sicherheitsabfrage ...

   ... ***OK***, um das Foto bzw. Video zu löschen.

   ... ***Abbrechen***, um den Vorgang abzubrechen.

- Wenn Sie das Foto bzw. Video gelöscht haben, befinden Sie sich wieder im Wiedergabe-Modus .
- Wenn Sie den Lösch-Vorgang abgebrochen haben, befinden Sie sich wieder im Foto-Editiermenü.

▷ Drücken Sie ▲ **lang**, um das Foto-Editiermenü zu verlassen.

Reset

Wenn die Kamera nicht mehr oder ungewöhnlich reagiert, führen Sie einen Reset durch.

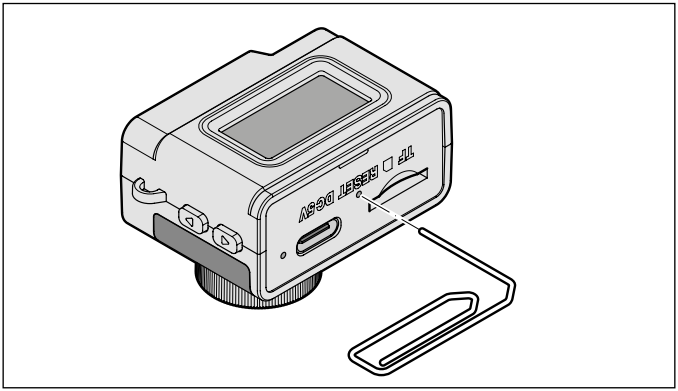

▷ Drücken Sie mit einem spitzen Gegenstand (z.B. eine aufgebogene Büroklammer) auf den Reset-Knopf im Loch neben dem USB-Anschluss.

Reinigen und Lagern

▷ Staub auf der Linse oder dem Display pusten Sie mit einem kleinen Blasebalg für Kameras weg. Oder verwenden Sie einen weichen Pinsel.

▷ Das Gehäuse können Sie bei Bedarf vorsichtig feucht abwischen.

▷ Bewahren Sie die Kamera an einem trockenen, staubfreien Ort auf.

Störung / Abhilfe

Kamera schaltet sich nach dem Einschalten direkt wieder aus bzw. lässt sich nicht einschalten.	• Akku leer? • Wenn der Akku voll geladen ist: Entnehmen Sie die microSD-Karte und setzen sie wieder ein oder führen Sie einen Reset durch (siehe Abschnitt „Reset“).
Kamera lässt sich nach dem Ladevorgang nicht ausschalten.	• Führen Sie einen Reset durch.
Kamera schaltet sich während der Aufnahme aus.	• Akku leer?
Kamera lädt nicht.	• Prüfen Sie, ob der Netzadapter geeignet ist: Ausgang 5V 1A. Mit anderen Netzadaptern lädt der Akku nicht. • Prüfen Sie die Lade-Kontrollleuchte: leuchtet sie rot, lädt der Akku, wenn sie erlischt, ist der Akku geladen.
Farbstörungen auf dem Display.	• Haben Sie einen Farbfilter ausgewählt? • Führen Sie einen Reset durch.

Technische Daten

Modell:	763 518
Gewicht:	18 g
Maße:	44,5*28,3*24,5 mm
Eingang:	5 V DC 1 A USB
Ladezeit:	ca. 2 Stunden
Laufzeit mit vollem Akku:	ca. 60 Minuten (durchgängig auf Aufnahme, abhängig von Umgebungsbedingungen, bei Kälte entlädt sich der Akku schneller)

Netzadapter (nicht im Lieferumfang enthalten):

Eingang:	AC 100–240 V 50/60 Hz
Ausgang:	DC 5 V 1,0 A

Zum Laden nur Netzadapter der Schutzklasse II verwenden, die zum Gebrauch mit Haushaltsgeräten zugelassen sind.

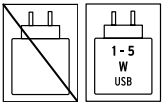

Die Leistung des Ladegeräts muss von einer von der Funkanlage benötigten Mindestleistung von 1 Watt bis zu einer zum Erreichen der maximalen Ladegeschwindigkeit benötigten Höchstleistung von 5 Watt reichen.

Sensor:	0,3 MP CMOS
Foto-Auflösung:	12MP, 10MP, 8MP, 5MP, 3MP, 2MP, 1MP (Interpoliert)
Video-Auflösung:	1080P (1920x1080), 720P (1280x720), VGA, (Interpoliert)

Objektiv:

Effektive Brennweite:	1,40 mm
Blendenöffnung (f-Zahl):	f 2,8
Optisches Sichtfeld:	Diagonal 68°
Verzeichnung (Distorsion):	<1,0 %

Display:	LCD
Größe:	0,96“ IPS
Auflösung:	80xRGBx160
Lautsprecher:	3 mW~5 mW
Umgebungstemperatur:	+10 bis +40 °C
Umgebungsfeuchtigkeit:	20% bis 85%
Kartenschacht für:	microSD bis 128 GB
Fotoformat:	JPG
Videoformat:	AVI
Anschlüsse:	microSD-Karten-Slot, USB-C-Anschluss

Akku-Informationen

Akku:	Lithium-Ion 3,7 V 200 mAh
Nennenergie:	0,74 Wh (nach UN 38.3 getestet)
Hersteller:	Deng zhou Wanhong Lithium Battery Co., Ltd.
Email:	3003455824@qq.com
Herstellungsdatum:	06/2026
Gewicht:	4,2 g
Gefährliche Stoffe:	Lithium-Kobaltoxid, Aluminium, Polyvinyl-idenfluorid, Graphit, Carboxymethylcellulose, Styrol-Butadien-Kautschuk, Kupfer, Nickel, Lithiumhexafluorphosphat, Polyethylen, Nylon
Verwendbares Löschmittel:	Reichlich kaltes Wasser, kein warmes oder heißes Wasser verwenden. Halogenhaltige Löschmittel dürfen nicht verwendet werden. Trockene Pulver-löschmittel, Sand und Erde sind geeignete Alternativen.
Kritische Rohstoffe (0,1% w/w):	Lithium-Kobaldoxid

Umgebungs- temperatur:	+10 bis +40 °C
Made exclusively for:	Tchibo GmbH, Überseering 18, 22297 Hamburg, Germany www.tchibo.de

CE Im Zuge von Produktverbesserungen behalten wir uns technische und optische Veränderungen am Artikel vor.

Entsorgen

Der Artikel, seine Verpackung und der eingebaute Akku wurden aus wertvollen Materialien hergestellt, die wiederverwertet werden können. Dies verringert den Abfall und schont die Umwelt.

Entsorgen Sie die **Verpackung** sortenrein. Nutzen Sie dafür die örtlichen Möglichkeiten zum Sammeln von Papier, Pappe und Leichtverpackungen.



Geräte, **Batterien und Akkus** die mit diesem Symbol gekennzeichnet sind, dürfen nicht mit dem Hausmüll entsorgt werden!
Sie sind gesetzlich dazu verpflichtet, Altgeräte getrennt vom Hausmüll zu entsorgen. Elektrogeräte enthalten gefährliche Stoffe.
Diese können bei unsachgemäßer Lagerung und Entsorgung der Umwelt und Gesundheit schaden. Informationen zu Sammelstellen, die Altgeräte kostenlos entgegennehmen, erhalten Sie bei Ihrer Gemeinde- oder Stadtverwaltung.
Leere Batterien und Akkus müssen bei einer Sammelstelle Ihrer Gemeinde- oder Stadtverwaltung oder beim batterievertreibenden Fachhandel abgegeben werden. Kleben Sie bei Lithium-Batterien/-Akkus die Kontakte vor dem Entsorgen ab.

Altgeräte aus privaten Haushalten können bei Sammelstellen der öffentlich-rechtlichen Entsorgungsträger oder bei von Tchibo im Sinne des ElektroG eingerichteten Rücknahmestellen unentgeltlich abgegeben werden. Rücknahmestellen in Ihrer Nähe finden Sie unter: www.take-e-back.de. Weitere Informationen zur kostenlosen Rückgabe von Elektroartikeln finden Sie unter www.tchibo.de/entsorgung.

Artikelnummer: 763 518

Made exclusively for:
Tchibo GmbH, Überseering 18, 22297 Hamburg, Germany
www.tchibo.de