Mini appareil photo

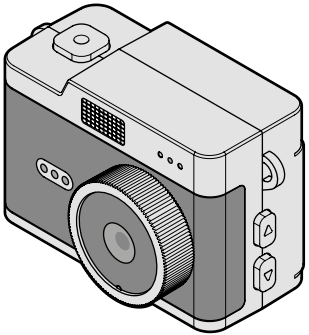

(fr) **Mode d'emploi**

Tchibo GmbH D-22290 Hamburg · 161319FV05X06XVI · 2026-08

Chère cliente, cher client,

Votre nouveau mini appareil photo est petit et facile à utiliser. Grâce à son format très compact, il se glisse même dans la plus petite des poches.

Les différents filtres de couleur vous permettent de prendre des photos originales. Vous pouvez également enregistrer de jolies séquences vidéo en mode vidéo.

Nous vous souhaitons beaucoup de plaisir avec cet article!

L'équipe Tchibo



www.fr.tchibo.ch/notices

Sommaire

4 Consignes de sécurité

8 Vue générale (contenu de la livraison)

11 Affichages sur l'écran

13 Avant l'utilisation
13 Charger la batterie
14 Remarques concernant la batterie
14 Sélectionner la langue du menu
15 Insérer et retirer une carte microSD
16 Formater une carte microSD
16 Remarques relatives aux cartes microSD
17 Régler la date et l'heure

18 Fonctions de base
18 Allumer/éteindre
18 Changer le mode de fonctionnement
19 Activer/désactiver le son

20 Réglages
20 Accéder au menu Réglages
20 Naviguer dans le menu
21 Quitter le menu Réglages
21 Menu Réglages
24 Menu Éditer photo

24 Utilisation
24 Prendre des photos
25 Enregistrer des vidéos
25 Consulter des photos/vidéos (lecture)
25 Effacer des photos/vidéos

26 Reset

27 Nettoyage et stockage

27 Problèmes / solutions

28 Caractéristiques techniques

30 Élimination

Consignes de sécurité ⚠

Lisez attentivement les consignes de sécurité et n'utilisez cet article que de la façon décrite dans ce mode d'emploi afin d'éviter tout risque de détérioration ou de blessure.

Conservez ce mode d'emploi pour pouvoir le consulter ultérieurement. Si vous donnez, prêtez ou vendez cet article, remettez ce mode d'emploi en même temps que l'article.

Domaine d'utilisation

Cet appareil permet de prendre des photos numériques et d'enregistrer des séquences vidéo.

N'utilisez cet article que dans des conditions climatiques modérées.

ℹ Respectez la vie privée des autres!

Danger: risque pour les enfants

- Cet article n'est pas un jouet. Tenez l'article hors de portée des enfants.
- Tenez le matériel d'emballage et les petits éléments hors de portée des enfants. Il y a notamment risque d'étouffement!

Danger: risque électrique

- Ne plongez pas l'article dans l'eau ou d'autres liquides. Protégez-le également des gouttes et des projections d'eau.
- N'utilisez pas l'appareil dans un environnement humide.
- N'utilisez pas l'article s'il présente des signes de détérioration visibles.
- Ne modifiez pas l'article. N'ouvrez pas le boîtier de l'article par la force. Confiez les réparations de l'article uniquement à un atelier spécialisé. Des réparations non appropriées pourraient entraîner de graves risques pour l'utilisateur.

Avant de raccorder l'article au réseau électrique pour la recharger, prenez les précautions suivantes:

- Ne rechargez la batterie qu'avec des adaptateurs secteur appropriés (voir «Caractéristiques techniques»).
- N'utilisez pas d'adaptateurs secteur défectueux et n'essayez pas de les réparer.
- Ne raccordez l'appareil qu'à une prise de courant installée conformément à la réglementation et dont la tension correspond aux caractéristiques techniques de l'adaptateur secteur. L'article ne doit pas être raccordé au réseau électrique dans des pièces humides.
- Débranchez l'adaptateur secteur de la prise de courant en cas de dysfonctionnement survenant pendant l'utilisation, après utilisation, en cas d'orage et avant de nettoyer l'appareil. Tirez toujours sur l'adaptateur secteur, pas sur le cordon d'alimentation.
- Veillez à ce que l'appareil soit branché sur une prise facilement accessible afin de pouvoir le débrancher rapidement en cas d'urgence.
- Ne placez pas de récipient contenant du liquide (p. ex. un vase) sur l'article ou juste à côté. Le récipient peut se renverser et le liquide nuire à la sécurité électrique. Il y a risque de choc électrique.
- Ne rechargez pas l'article à proximité de gaz explosibles.

Danger: risque d'explosion/d'incendie/de brûlure

- Vous ne pouvez ni ne devez remplacer ou démonter vous-même la batterie intégrée. Le remplacement incorrect de la batterie entraîne un risque d'explosion. Si une batterie est défectueuse, adressez-vous à un atelier spécialisé.
- Ne posez pas d'objets à flamme nue, tels que des bougies allumées, sur l'article ou juste à côté. Conservez toujours l'article à distance des bougies et autres flammes nues pour éviter qu'un feu ne se propage.
- Cet article contient une batterie au lithium. Il ne faut ni l'ouvrir, ni la jeter au feu, ni la court-circuiter.

- Ne modifiez et/ou ne déformez/chauffez/démontez pas les batteries. Les batteries endommagées ne doivent pas entrer en contact avec de l'eau.
- Évitez de ranger, de charger et d'utiliser l'article à des températures extrêmes et à une pression atmosphérique extrêmement basse (p. ex. en haute altitude).
- La batterie ou l'article chauffe pendant la charge. Ne le couvrez pas.
- Si l'article surchauffe, commence à fumer ou dégage soudainement une forte odeur, débranchez-le immédiatement du câble USB.

Risque de détérioration

- Si l'article passe d'un environnement froid à une pièce chaude, de la condensation risque de se former à l'intérieur de l'appareil. Attendez quelques heures avant de l'allumer.
- Ne faites pas tomber l'article et ne l'exposez pas à des secousses violentes ou à une exposition prolongée à l'humidité.
- N'ouvrez jamais le boîtier et n'en retirez aucun élément. N'introduisez aucun objet dans les ouvertures du boîtier.
- Protégez cet article de ...
  ... la chaleur intense, p. ex. due au rayonnement direct du soleil, à un radiateur ou à la chaleur à l'intérieur d'une voiture.
  ... la poussière, du sable et de l'humidité.
- Lorsque vous insérez ou retirez la carte mémoire, veillez à ce que l'appareil photo, vos mains et la carte mémoire soient parfaitement secs.
- Avant de nettoyer l'appareil photo, débranchez-le de l'ordinateur ou de la source d'alimentation externe.
- N'utilisez pas l'appareil photo de manière continue pendant une période prolongée pendant la charge. Cela pourrait entraîner une surchauffe et un arrêt automatique.
- Pour le nettoyage, n'utilisez pas de produits chimiques ni de nettoyants agressifs ou abrasifs.

Prudence – sécurité des données / risque de perte de données

- Éloignez l'appareil photo et les cartes mémoire des aimants et des champs magnétiques. Le magnétisme peut endommager les données enregistrées, voire les effacer complètement. Cela peut également entraîner des dommages irréversibles sur les supports de stockage. Des dommages subis par l'article ou des réparations peuvent également entraîner des pertes de données inévitables.

Info

- L'appareil photo et la carte mémoire peuvent devenir chauds au toucher après une utilisation prolongée et continue. Cela est normal et ne constitue pas un dysfonctionnement.
- Si vous ne souhaitez plus utiliser cet article ou s'il est endommagé, veuillez supprimer toutes les données à caractère personnel qui y sont stockées avant de l'éliminer.

Vue générale (contenu de la livraison)

Avant

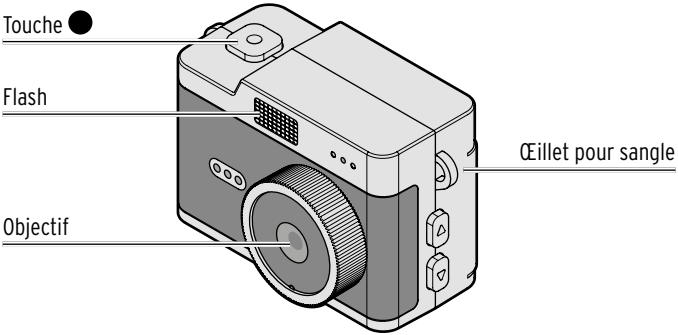

Touche ● • Marche/arrêt
- En mode photo : prendre une photo
- En mode vidéo : démarrer/arrêter l'enregistrement
- En mode lecture : démarrer/mettre en pause la vidéo
- Dans le menu: valider l'entrée

Arrière

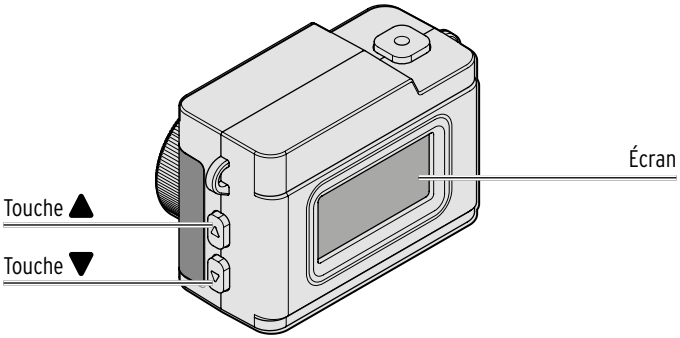

Touche ▲
- Changer de mode
- En mode photo et vidéo : activer/désactiver le son
- En mode lecture : photo/vidéo précédente
- En mode lecture : accéder au menu Réglages
- Dans le menu: naviguer vers le point suivant
- Dans le menu: fermer le menu

Touche ▼
- En mode photo : sélectionner un filtre coloré
- En mode lecture : accéder au menu Éditer photo
- En mode lecture : photo/vidéo suivante
- Dans le menu: naviguer vers le point précédent

Dessous

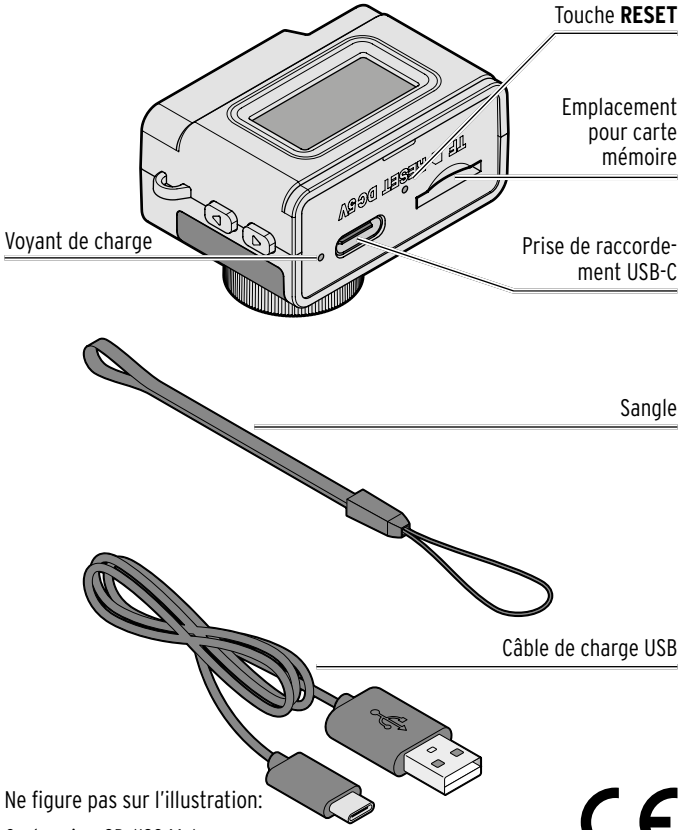

Ne figure pas sur l'illustration:

Carte microSD (128 Mo)

CE

Affichages sur l'écran

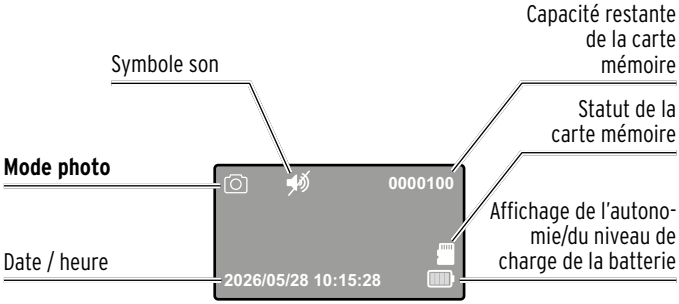

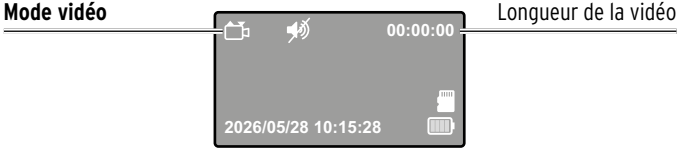

Mode lecture (photo)

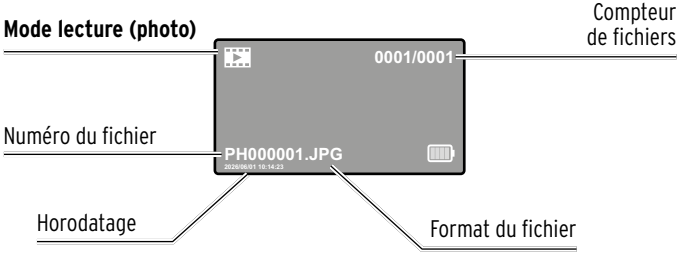

Mode lecture (vidéo)

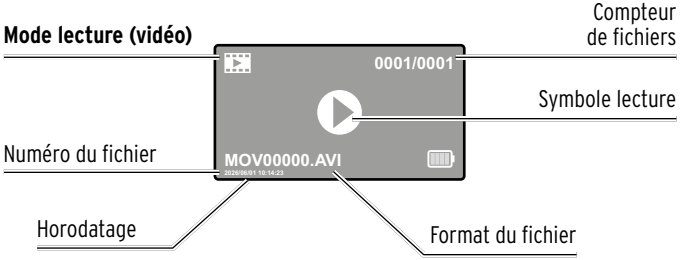

Avant l'utilisation

Retirez le film protecteur de la lentille.

Charger la batterie

L'icône de batterie à l'écran indique le niveau de charge de la batterie.

Chargez entièrement la batterie avant la première utilisation. Cela peut prendre jusqu'à 2 heures.

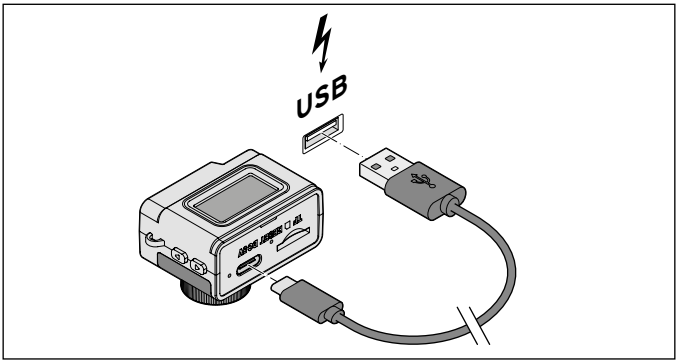

Vous avez besoin d'un adaptateur secteur USB 5V 1A ; les autres modèles ne conviennent pas.

1. Branchez le câble de recharge fourni au port USB-C de l'appareil photo, puis connectez-le à un adaptateur secteur USB adapté (non fourni) ou au port USB d'un ordinateur allumé.

Lorsque vous branchez l'appareil photo sur le secteur, le symbole de batterie «en charge» apparaît à l'écran et le voyant de charge s'allume en rouge.

Lorsque vous allumez l'appareil photo (voir le chapitre «Fonctions de base», section «Allumer et éteindre l'appareil photo»), le symbole de batterie «en charge» clignote en bas à droite de l'écran.

Une fois la batterie entièrement chargée, le voyant s'éteint.

2. Débranchez l'adaptateur secteur de la prise, puis débranchez le câble de l'appareil photo.

Si vous connectez l'appareil à un ordinateur pour le recharger, éteignez l'appareil photo avant de débrancher le câble et respectez toutes les mesures habituelles pour protéger vos données.

Lorsque vous débranchez l'appareil photo du secteur, le symbole de batterie s'éteint ou cesse de clignoter.

Remarques concernant la batterie

- Lorsque le niveau de charge de la batterie est faible, le message ***Batterie faible*** s'affiche. L'appareil photo s'éteint ensuite automatiquement au bout d'env. 5 secondes.
- Rechargez immédiatement la batterie dès que le niveau de charge affiché est faible. Si la batterie est complètement déchargée et que l'appareil photo ne s'allume plus, rechargez-la pendant au moins 30 minutes.
- Afin de préserver le plus longtemps possible la pleine capacité des batteries, vous devez les recharger complètement tous les 2 à 3 mois, même lorsque vous ne les utilisez pas.
- Chargez les batteries à une température comprise entre +10 et +40 °C.
- C'est à température ambiante que les batteries ont la meilleure autonomie. Plus la température ambiante est basse, plus l'autonomie d'écoute diminue.

Sélectionner la langue du menu

Vous devrez éventuellement sélectionner la langue du menu avant la première utilisation.

1. Appuyez **longuement** sur ● pour allumer l'appareil photo.

Vous êtes dans le mode photo 📷.

2. Appuyez **2x brièvement** et fermement sur ▲ pour passer en mode lecture 🎞.

3. Appuyez **longuement** sur ▲ pour afficher le menu Réglages.
4. Appuyez **brièvement** et fermement sur ▼ jusqu'à ce que vous ayez sélectionné la ***langue***.
5. Appuyez **brièvement** sur ● pour ouvrir l'option de menu sélectionnée.
6. Sélectionnez la langue souhaitée à l'aide des touches ▲ et ▼ .
7. Appuyez **brièvement** sur ● pour confirmer la langue sélectionnée.
8. Appuyez fermement et **longuement** sur ▲ pour quitter le menu Réglages.

Vous êtes de nouveau dans le mode photo [📷].

Insérer et retirer une carte microSD

L'appareil photo ne dispose pas de mémoire interne. Vous avez besoin d'une carte microSD.

1. Appuyez **longuement** sur ● pour éteindre le mini appareil photo et débranchez-le si nécessaire de l'alimentation électrique.

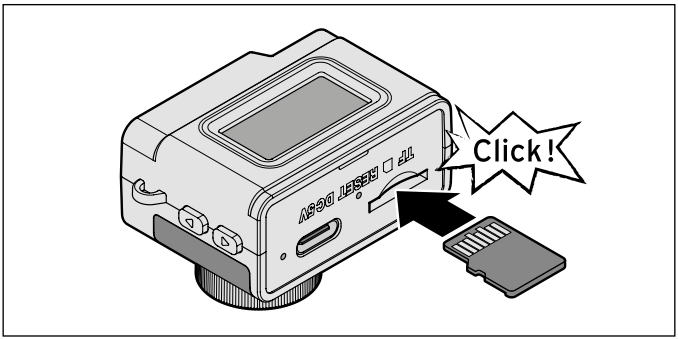

2. Insérez la carte dans la fente comme indiqué sur l'illustration, jusqu'à ce que vous sentiez qu'elle s'enclenche. Vous ne pouvez insérer la carte que dans un seul sens.
   Si elle ne s'insère pas, ne forcez pas, mais vérifiez que le sens est correct.

▷ Pour la retirer, appuyez brièvement sur la carte: elle sortira alors d'elle-même. Retirez complètement la carte.

Le message ***Aucune carte*** apparaît brièvement à l'écran et disparaît de nouveau. Si aucune carte mémoire n'est insérée, l'icône de la carte à l'écran porte un **X rouge**.

Formater une carte microSD

Les cartes neuves ou les cartes que vous avez déjà utilisées dans d'autres appareils photo doivent être formatées avant la première utilisation.

1. Insérez la carte microSD.
2. Appuyez **longuement** sur ● pour allumer l'appareil photo.

Vous êtes dans le mode photo [◎].

3. Appuyez **2x brièvement** et fermement sur ▲ pour passer en mode lecture .
4. Appuyez **longuement** sur ▼ pour afficher le menu Éditer photo.
5. Appuyez **brièvement** et fermement sur ▼ pour sélectionner **Format**.
6. Appuyez **brièvement** sur ● pour ouvrir l'option de menu sélectionnée.
7. Lors de la demande de confirmation, sélectionnez...

   ... ***OK*** pour formater la carte mémoire.

   ... ***Annuler*** pour annuler l'opération.

   Une fois le formatage terminé, l'appareil photo reste dans le menu Éditer photo.
8. Appuyez fermement et **longuement** sur ▲ pour quitter le menu Éditer photo.

Vous êtes de nouveau dans le mode photo [◎].

Remarques relatives aux cartes microSD

Pour pouvoir prendre des photos et des vidéos, une carte microSD (jusqu'à 128 Go) doit être insérée.

L'appareil photo affiche les messages suivants concernant la carte mémoire:

- Lorsque vous appuyez sur ● pour prendre des photos 📷 ou des vidéos 📺 : ***Aucune carte*** - Aucune carte mémoire n'est insérée.
- En mode lecture 🎞 : ***Aucun fichier*** - Il n'y a pas de carte mémoire ou la carte mémoire insérée est vide et ne contient aucun fichier.
- En mode photo 📷 et vidéo 📺 : ***la carte SD est pleine*** - La mémoire de la carte mémoire est pleine et il n'est plus possible de prendre des photos ou vidéos.
- Lors du formatage: ***Veuillez patienter*** - La carte mémoire est en cours de formatage et n'est pas disponible. Il n'est plus possible de prendre des photos ou vidéos.
- ***Formatage effectué*** - Formatage terminé.
- ***Échec du formatage*** - Formatage impossible. Utilisez une autre carte mémoire.

Régler la date et l'heure

Vous pouvez configurer l'ajout d'un horodatage à vos photos (voir le chapitre «Réglages»).Pour ce faire, réglez la date et l'heure.

1. Appuyez **longuement** sur ● pour allumer l'appareil photo.

Vous êtes dans le mode photo 📷.

2. Appuyez **2x brièvement** et fermement sur ▲ pour passer en mode lecture 🎞.
3. Appuyez **longuement** sur ▼ pour afficher le menu Éditer photo.
4. Appuyez **brièvement** et fermement sur ▼ jusqu'à ce que vous ayez sélectionné ***Date/heure***.
5. Appuyez **brièvement** sur ● pour ouvrir l'option de menu sélectionnée.
6. Réglez successivement l'année > le mois > le jour > l'heure > les minutes > les secondes.

▷ Appuyez **brièvement** et fermement sur ...
... ▲ pour augmenter la valeur à régler et sur ...
... ▼ pour la diminuer.

▷ Appuyez **brièvement** sur ● pour valider la valeur et passer à la valeur suivante, ou pour quitter l'option de menu une fois toutes les valeurs réglées.

Vous êtes de nouveau dans le mode Éditer photo.

7. Appuyez fermement et **longuement** sur ▲ pour quitter le menu Éditer photo.

Vous êtes de nouveau dans le mode photo [📷].

Après une réinitialisation (voir le chapitre «Réglages») ou un reset (voir le chapitre «Reset»), vous devez régler à nouveau l'heure.

Fonctions de base

Allumer/éteindre

▷ Appuyez **longuement** sur ● pour allumer le mini appareil photo.

Le message ***WELCOME*** s'affiche à l'écran et, si le son est activé, une mélodie retentit.

▷ Appuyez **longuement** sur ● pour éteindre le mini appareil photo.

Le message ***GOOD BYE*** s'affiche à l'écran et, si le son est activé, une mélodie retentit. L'écran s'éteint ensuite.

Veuillez noter:

L'appareil photo s'éteint automatiquement ...

... en fonction du réglage de l'arrêt automatique (voir le chapitre «Réglages»).

... lorsque la batterie est presque vide ou complètement déchargée.

Changer le mode de fonctionnement

Après la mise en marche, vous êtes dans le mode photo [📷].

1. Appuyez **brièvement** et fermement sur ▲ pour passer en mode vidéo [📺].
2. Appuyez de nouveau **brièvement** et fermement sur ▲ pour passer en mode lecture [▶].

Quitter le mode vidéo

1. Appuyez **brièvement** et fermement sur ▲ pour passer en mode lecture .
2. Appuyez **longuement** sur ▲.

Vous vous trouvez dans le menu Réglages.

3. Rappuyez **longuement** sur ▲.

Vous êtes de nouveau dans le mode photo.

Pour quitter le mode vidéo, vous pouvez également éteindre puis rallumer l'appareil photo.

Quitter le mode lecture

1. Appuyez **longuement** sur ▲.

Vous vous trouvez dans le menu Réglages.

2. Rappuyez **longuement** sur ▲.

Vous êtes de nouveau dans le mode photo.

Pour quitter le mode lecture, vous pouvez également éteindre puis rallumer l'appareil photo.

Activer/désactiver le son

▷ En mode photo ou vidéo, **appuyez longuement** sur ▲ pour activer le son.

Le symbole du haut-parleur s'éteint à l'écran.

Lors de la mise en marche et de l'arrêt, une mélodie et des sons de touches retentissent. La lecture des vidéos s'effectue avec le son.

▷ En mode photo ou vidéo, **appuyez longuement** sur ▲ pour désactiver le son.

Aucune mélodie et aucun son de touche ne retentissent lors de la mise en marche et de l'arrêt. La lecture des vidéos s'effectue sans le son.

Le symbole du haut-parleur apparaît à l'écran.

Réglages

En mode lecture, vous pouvez définir différents paramètres pour votre appareil photo.

Vous avez le choix entre accéder au menu Réglages ou au menu Éditer photo.

Le menu Réglages comprend:

- ***Dimension*** (photo)
- ***Résolution*** (vidéo)
- ***Enregistrement en boucle*** (vidéo)
- ***Flash***
- ***Horodatage***
- ***Langue***
- ***Son***
- ***Arrêt automatique***
- ***LCD éteint***
- ***Format***
- ***Date/heure***
- ***Réinitialiser***
- ***Version***.

Voir également le tableau «Menu Réglages».

Outre les 4 options du menu Réglages, le menu Éditer photo comprend également l'option *Effacer*:

- ***Effacer***
- ***Format***
- ***Date/heure***
- ***Horodatage***
- ***Version***.

Voir également le tableau «Menu Éditer photo».

Accéder au menu Réglages

1. Ouvrez le mode lecture comme indiqué sous «Fonctions de base» dans le chapitre «Changer le mode de fonctionnement».
2. Appuyez ...
   ... **longuement** sur ▲ pour afficher le menu Réglages ...
   ... **longuement** sur ▼ pour afficher le menu Éditer photo.

Naviguer dans le menu

▷ Appuyez **brièvement** et fermement sur ▲ ou ▼ pour naviguer entre les différentes options de menu.

▷ Appuyez **brièvement** sur ● pour confirmer la sélection.

Pour régler l'heure et la date dans l'option de menu *Date/heure* ...

▷ Appuyez **brièvement** et fermement sur ...
... ▲ pour augmenter la valeur à régler et sur ...
... ▼ pour la diminuer.

▷ Appuyez **brièvement** sur ● pour valider la valeur et passer à la suivante, ou pour quitter l'option de menu une fois toutes les valeurs réglées.

Quitter le menu Réglages

▷ Appuyez **longuement** sur ▲ pour quitter le menu Réglages ou le menu Éditer photo.

Vous êtes de nouveau dans le mode photo [📷].

Menu Réglages

Option de menu	Sélection
Taille (photo)	12MP • 10MP • 8MP • 5MP • 3MP • 2MP • 1MP Plus la résolution est élevée, meilleure est la qualité de l'image, mais plus l'espace de stockage nécessaire est important. La ligne du haut indique la résolution la plus élevée.
Résolution (vidéo)	VGA • 720p • 1080p (La résolution VGA est une résolution réelle de 640÷480p, les autres valeurs sont interpolées.) Plus la résolution est élevée, meilleure est la qualité de la vidéo, mais plus l'espace de stockage nécessaire est important. La ligne supérieure indique la résolution la plus élevée.

Enregistrement en boucle (vidéo)	3 minutes • 5 minutes • 10 minutes L'appareil photo recommence automatiquement l'enregistrement dès que la durée définie est écoulée et répète cette opération en continu jusqu'à ce que la carte mémoire soit pleine. Pour cette option, une carte microSD d'une capacité supérieure à 128 Mo est nécessaire.
Flash (photo)	Éteint • Allumé
Horodatage	Éteint • Allumé La date et l'heure s'affichent sur la photo et la vidéo.
Langue	Deutsch • Français • English • Česky • Polski • Slovenský • Magyar • Türkçe
Son	Éteint • Allumé Permet de définir si un son de touche ou une mélodie retentissent lors de la mise en marche et de l'arrêt.
Arrêt automatique	Éteint • 1 minute • 3 minutes Permet de définir si et quand l'appareil photo doit s'éteindre lorsqu'il n'est pas utilisé.
LCD éteint	Éteint • 1 minute • 3 minutes Permet de définir si et quand l'écran doit s'éteindre lorsqu'il n'est pas utilisé.

Format	Annuler • OK Formater la carte microSD insérée. Attention: lorsque vous confirmez avec ***OK***, aucune nouvelle demande ne s'affiche et la carte est immédiatement formatée. Le formatage entraîne la perte irréversible de toutes les données stockées sur le support de stockage.
Date/heure	Année • Mois • Jour • Heure • Minute • Seconde
Réinitialiser	Annuler • OK Réinitialiser tous les paramètres aux réglages d'usine. Les fichiers sur la carte microSD ne sont pas concernés.
Version	AX3295B-V2.1 Version du logiciel de l'appareil photo

Menu Éditer photo

Option de menu	Sélection
Effacer	Annuler • OK
Format	Annuler • OK Formater la carte microSD insérée. Attention: lorsque vous confirmez avec ***OK***, aucune nouvelle demande ne s'affiche et la carte est immédiatement formatée. Le formatage entraîne la perte irréversible de toutes les données stockées sur le support de stockage.
Date/heure	Année • Mois • Jour • Heure • Minute • Seconde
Horodatage	Éteint • Allumé La date et l'heure s'affichent sur la photo et la vidéo.
Version	AX3295B-V2.1 Version du logiciel de l'appareil photo

Utilisation

Pour pouvoir prendre et lire des photos et des vidéos, une carte microSD (jusqu'à 128 Go) doit être insérée.

Prendre des photos

1. Ouvrez le mode photo 📷 comme indiqué sous «Changer le mode de fonctionnement».
2. Appuyez sur ● pour prendre une photo.

Sélectionner un filtre de couleur

▷ Avant de prendre une photo, appuyez **brièvement** et fermement sur ▼ pour sélectionner l'un des différents filtres de couleur: rouge › vert › bleu › noir et blanc › coloré › rouge › etc.

Enregistrer des vidéos

1. Ouvrez le mode vidéo comme indiqué sous «Changer le mode de fonctionnement».
2. Appuyez **brièvement** sur ● pour commencer l'enregistrement vidéo.

Un point rouge clignote en haut à droite de l'écran et la durée de la vidéo s'affiche. Le microphone intégré enregistre le son.

3. Appuyez **brièvement** sur ● pour arrêter l'enregistrement vidéo.

Le point rouge s'éteint et la capacité restante de la carte mémoire s'affiche en haut à droite de l'écran.

Consulter des photos/vidéos (lecture)

Les photos (JPG) et vidéos (AVI) prises avec l'appareil photo peuvent être consultées ici.

1. Ouvrez le mode lecture comme indiqué sous «Changer le mode de fonctionnement».
2. Appuyez **brièvement** et fermement sur ▲ ou ▼ pour consulter les photos et vidéos prises.

▷ Appuyez **brièvement** sur ● pour démarrer et arrêter la lecture de vidéos.

Effacer des photos/vidéos

1. Ouvrez le mode lecture comme indiqué sous «Changer le mode de fonctionnement».
2. Appuyez **brièvement** et fermement sur ▲ ou ▼ afin de sélectionner la photo ou la vidéo que vous souhaitez supprimer.
3. Appuyez **longuement** sur ▼ pour afficher le menu Éditer photo.

Effacer est sélectionné en couleur.

4. Appuyez **brièvement** sur ● pour ouvrir l'option de menu ***Effacer***.
5. Lors de la demande de confirmation, sélectionnez…

   … ***OK*** pour supprimer

   … ***Annuler*** pour annuler l'opération.

- Une fois que vous avez supprimé la photo ou la vidéo, vous vous retrouvez à nouveau en mode lecture .
- Si vous avez annulé l'opération de suppression, vous revenez au menu Éditer photo.

▷ Appuyez **longuement** sur ▲ pour quitter le menu Éditer photo.

Reset

Si l'appareil photo ne répond plus ou présente un comportement inhabituel, effectuez un reset.

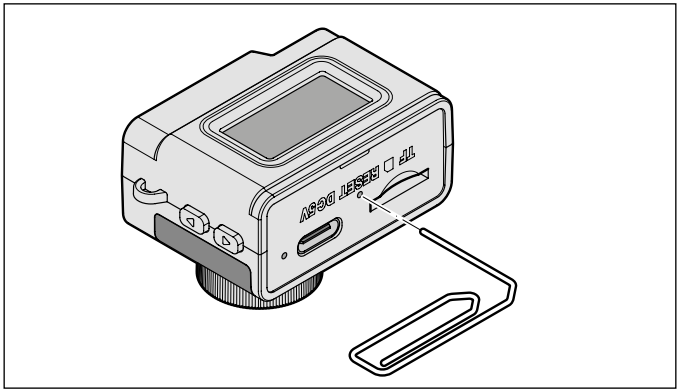

▷ À l'aide d'un objet pointu (p. ex. un trombone déplié), appuyez sur le bouton de réinitialisation situé dans l'orifice à côté du port USB.

Nettoyage et stockage

▷ Vous pouvez éliminer la poussière de la lentille ou de l'écran avec un petit soufflet pour appareil photo. Vous pouvez aussi utiliser un pinceau souple.

▷ Au besoin, essuyez prudemment le boîtier avec un chiffon humide.

▷ Conservez l'appareil photo dans un endroit sec et à l'abri de la poussière.

Problèmes / solutions

L'appareil photo s'éteint immédiatement après avoir été allumé ou ne s'allume pas.	• La batterie est-elle déchargée? • Si la batterie est complètement chargée: retirez la carte microSD et réinsérez-la, ou effectuez un reset (voir la section «Reset»).
L'appareil photo ne s'éteint pas après la charge.	• Effectuez un reset.
L'appareil photo s'éteint pendant l'enregistrement.	• La batterie est-elle déchargée?
L'appareil photo ne charge pas.	• Vérifiez que l'adaptateur secteur est adapté: Sortie 5V 1A. La batterie ne charge pas avec d'autres adaptateurs secteur. • Vérifier le fonctionnement du voyant de charge: si le voyant est rouge, la batterie est en cours de charge; s'il s'éteint, la batterie est chargée.
Anomalies de couleur sur l'écran.	• Avez-vous sélectionné un filtre de couleur? • Effectuez un reset.

Caractéristiques techniques

Modèle:	763 518
Poids:	18 g
Dimensions:	44,5*28,3*24,5 mm
Entrée:	5 V DC 1 A USB
Durée de charge:	env. 2 heures
Autonomie avec batterie entièrement chargée:	env. 60 minutes (en enregistrement continu, en fonction des conditions environnementales; par temps froid, la batterie se décharge plus rapidement)

Adaptateur secteur (non fourni):

Entrée:	AC 100–240 V 50/60 Hz
Sortie:	DC 5 V 1,0 A

Pour le chargement, utilisez uniquement des adaptateurs secteur de classe de protection II homologués pour une utilisation avec des appareils ménagers.

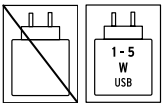

La puissance du chargeur doit être comprise entre un minimum de 1 watt requis par l'équipement radio et un maximum de 5 watts nécessaire pour atteindre la vitesse de charge maximale.

Capteur:	0,3 MP CMOS
Résolution photo:	12MP, 10MP, 8MP, 5MP, 3MP, 2MP, 1MP (interpolé)
Résolution vidéo:	1080P (1920x1080), 720P (1280x720), VGA, (interpolé)

Objectif:

Distance focale effective:	ouverture de 1,40 mm
Ouverture (nombre f):	f 2,8
Champ de vision optique:	diagonale 68°
Distorsion:	<1,0 %

Écran:	LCD
Dimension:	0,96" IPS
Résolution:	80xRGBx160
Haut-parleur:	3 mW~5 mW
Température ambiante:	de +10 à +40 °C
Humidité ambiante:	de 20 % à 85 %
Emplacement pour:	microSD jusqu'à 128 Go
Format photo:	JPG
Format vidéo:	AVI
Ports:	fente pour carte microSD, port USB-C

Informations sur la batterie

Batterie:	Lithium-ion 3,7 V 200 mAh
Énergie nominale:	0,74 Wh (test selon UN 38.3)
Fabricant:	Deng zhou Wanhong Lithium Battery Co., Ltd.
E-mail:	3003455824@qq.com
Date de fabrication:	06/2026
Poids:	4,2 g
Substances dangereuses:	oxyde de lithium et de cobalt, aluminium, fluorure de polyvinylidène, graphite, carboxyméthylcellulose, caoutchouc styrène-butadiène, cuivre, nickel, hexafluoro-phosphate de lithium, polyéthylène, nylon
Agent extincteur autorisé:	Utiliser abondamment de l'eau froide, mais pas d'eau chaude ou brûlante. Les agents extincteurs halogénés sont interdits. Les poudres d'extinction sèches, le sable et la terre sont des alternatives appropriées.
Matières premières critiques (0,1 % p/p):	oxyde de lithium et de cobalt

Température ambiante:	de +10 à +40 °C
Made exclusively for:	Tchibo GmbH, Überseering 18, 22297 Hamburg, Germany www.fr.tchibo.ch

CE Sous réserve de modifications techniques et esthétiques de l'article dues à l'amélioration des produits.

Élimination

L'article, son emballage et la batterie intégrée sont produits à partir de matériaux précieux pouvant être recyclés afin de réduire la quantité de déchets et de préserver l'environnement.

Éliminez l'**emballage** selon les principes de la collecte sélective en séparant le papier, le carton et les emballages légers.



Les **appareils**, ainsi que les **piles, ordinaires ou rechargeables, et les batteries** signalés par ce symbole ne doivent pas être éliminés avec les ordures ménagères!

Vous êtes tenu par la législation d'éliminer les appareils en fin de vie en les séparant des ordures ménagères. Les appareils électriques contiennent des substances dangereuses
qui peuvent nuire à l'environnement et à la santé en cas de stockage et d'élimination incorrects. Pour avoir des informations sur les centres de collecte où remettre les appareils en fin de vie, adressez-vous à votre municipalité. Les piles et batteries usagées doivent être remises aux centres de collecte de votre municipalité ou aux commerces spécialisés vendant des piles. Masquez les contacts des piles/batteries au lithium avec du ruban adhésif avant d'éliminer les piles/batteries.

Référence: 763 518

Made exclusively for:
Tchibo GmbH, Überseering 18, 22297 Hamburg, Germany
www.fr.tchibo.ch