Aspirateur rechargeable

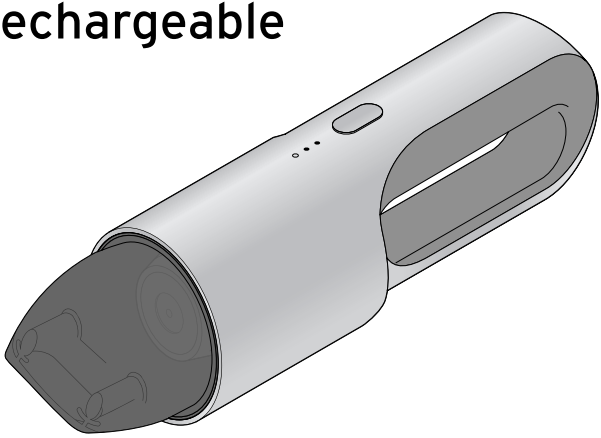

(fr) Mode d'emploi et garantie

Tchibo GmbH D-22290 Hamburg · 105902FV05X02X · 2020-01

Chère cliente, cher client!

Votre nouvel aspirateur rechargeable affiche un design très réussi, à la fois léger et compact. Fonctionnant sans câble, il vous permet d'atteindre tous les recoins, même les plus difficiles.
Vous pouvez y fixer une brosse pour les meubles capitonnés et les surfaces sensibles ou bien un suceur plat.

Nous vous souhaitons beaucoup d'agrément avec votre nouvel aspirateur rechargeable.

L'équipe Tchibo



www.fr.tchibo.ch/notices

Sommaire

4 À propos de ce mode d'emploi

5 Consignes de sécurité

10 Vue générale (contenu de la livraison)

11 Charger la batterie

13 Utilisation
13 Retirer et mettre en place le capuchon
13 Allumer et éteindre l'aspirateur rechargeable
13 Montage et démontage des embouts

15 Nettoyage
15 Nettoyer le suceur universel
15 Vider et nettoyer le bac à poussière
16 Nettoyer le filtre
17 Nettoyer le boîtier
17 Assembler l'appareil

18 Problèmes / solutions

19 Caractéristiques techniques

20 Élimination

21 Garantie

22 Service après-vente Tchibo

À propos de ce mode d'emploi

Cet article est muni de dispositifs de sécurité. Lisez toutefois soigneusement les consignes de sécurité et n'utilisez le présent article que de la façon décrite dans ce mode d'emploi afin d'éviter tout risque de détérioration ou de blessure.

Conservez ce mode d'emploi en lieu sûr pour pouvoir le consulter en cas de besoin.
Si vous donnez, prêtez ou vendez cet article, remettez ce mode d'emploi en même temps que l'article.

Légende des symboles utilisés dans le présent mode d'emploi:

 Ce symbole signale les informations complémentaires.

La mention **DANGER** vous met en garde contre les risques de blessures graves ou mortelles.

La mention **AVERTISSEMENT** vous met en garde contre les risques de blessures et de détériorations graves.

La mention **PRUDENCE** vous met en garde contre les risques de blessures ou de détériorations légères.

Consignes de sécurité 

Domaine d'utilisation

Cet aspirateur rechargeable est destiné à aspirer la poussière, les saletés, les miettes, etc. Il n'est pas conçu pour nettoyer des surfaces importantes ou pour une utilisation de longue durée.

L'article est conçu pour une utilisation privée et ne convient pas à un usage commercial ou professionnel.

DANGER: risques pour les enfants et les personnes à aptitude réduite à l'emploi d'appareils

- Cet appareil peut être utilisé par des enfants à partir de 8 ans et des personnes aux capacités physiques, sensorielles ou mentales réduites ou ne disposant pas de l'expérience et/ou des connaissances nécessaires à condition qu'ils soient sous surveillance ou aient été initiés aux consignes de sécurité de l'appareil et comprennent les risques qui résultent de son utilisation.
  Les enfants ne doivent pas nettoyer ou entretenir l'appareil sans surveillance. Les enfants ne doivent pas jouer avec l'appareil.
- Tenez les emballages hors de portée des enfants.
  Il y a notamment risque d'étouffement!

AVERTISSEMENT: utilisation non conforme

- Ne jamais utiliser l'appareil pour aspirer:
  - des cendres, allumettes ou mégots de cigarette incandescents, etc.: risque d'incendie!
  - des toners d'imprimante: risque d'incendie et d'explosion!
  - des substances caustiques ou toxiques (acides, amiante ou poussière d'amiante, etc.): risque pour la santé!
  - des liquides: risque de court-circuit!
  - des objets durs et pointus (tessons de verre, clous, etc.): ils pourraient détériorer le filtre.
  - le plâtre, le ciment, la poussière de perçage, les gravats, le maquillage, etc.: ils colmatent le filtre et risquent d'endommager l'appareil.
  - des câbles, des conduites, etc.: leur isolation pourrait être endommagée.
- N'utilisez pas l'appareil à proximité de matériaux facilement inflammables.
  N'utilisez pas l'appareil pour ramasser de petites pièces.

DANGER: risques électriques

- L'appareil et le cordon d'alimentation ne doivent jamais être plongés dans l'eau ou d'autres liquides sous peine de choc électrique. Ne touchez pas l'appareil et le cordon d'alimentation avec les mains humides.
- Utilisez exclusivement les accessoires fournis, sous peine d'endommager l'appareil.
- N'introduisez aucun objet dans les ouvertures de l'appareil.
- Ne mettez pas l'appareil en marche si l'appareil lui-même ou le cordon d'alimentation présentent des détériorations visibles ou si l'appareil est tombé.
- Ne démontez pas l'appareil autrement que de la façon indiquée dans le présent mode d'emploi. Ne modifiez pas l'article. Confiez les réparations de l'appareil ou du cordon d'alimentation uniquement à un atelier spécialisé ou à notre service client.

AVERTISSEMENT: risque de blessure

- N'utilisez jamais l'aspirateur sur des personnes ou des animaux. Maintenez les cheveux, parties du corps et vêtements, tels que les lacets et écharpes, à distance de l'orifice d'aspiration. N'essayez jamais d'éliminer une obstruction alors que l'appareil est en marche.

- Éteignez toujours l'appareil avant de fixer ou retirer le suceur universel ou le suceur plat.
- L'appareil ne doit pas être branché sur secteur via le cordon d'alimentation pendant l'utilisation, le nettoyage, ni lorsque vous retirez le bac à poussière.
- L'article renferme une batterie qui est montée de façon définitive. Vous ne pouvez ni ne devez la démonter ou la remplacer. Si la batterie est défectueuse, adressez-vous à notre service client.
- L'aspirateur rechargeable ne doit être utilisé qu'une fois complètement assemblé et muni de son filtre.

PRUDENCE: risque de détériorations

- Branchez toujours le cordon d'alimentation sur l'aspirateur rechargeable avant de le brancher sur un port USB.
- Assurez-vous que les fentes d'aération de l'appareil ne sont pas obstruées par de la poussière ou d'autres matières ou objets.
- Retirez toujours le capuchon avant de mettre l'appareil en marche afin d'éviter une surchauffe du moteur.
- L'article ne doit pas être jeté au feu.
  Il y a risque d'explosion!

- Veillez à éviter que le cordon d'alimentation se coince ou se torde. Le cordon d'alimentation doit toujours être suffisamment éloigné des surfaces chaudes et des arêtes coupantes.
- Protégez l'appareil des chocs, des chutes, de la poussière, de l'humidité, de l'exposition directe au soleil et des températures extrêmes. Protégez notamment la batterie d'une chaleur excessive.
- N'utilisez en aucun cas de produits de nettoyage agressifs, abrasifs ou récurants.

Vue générale (contenu de la livraison)

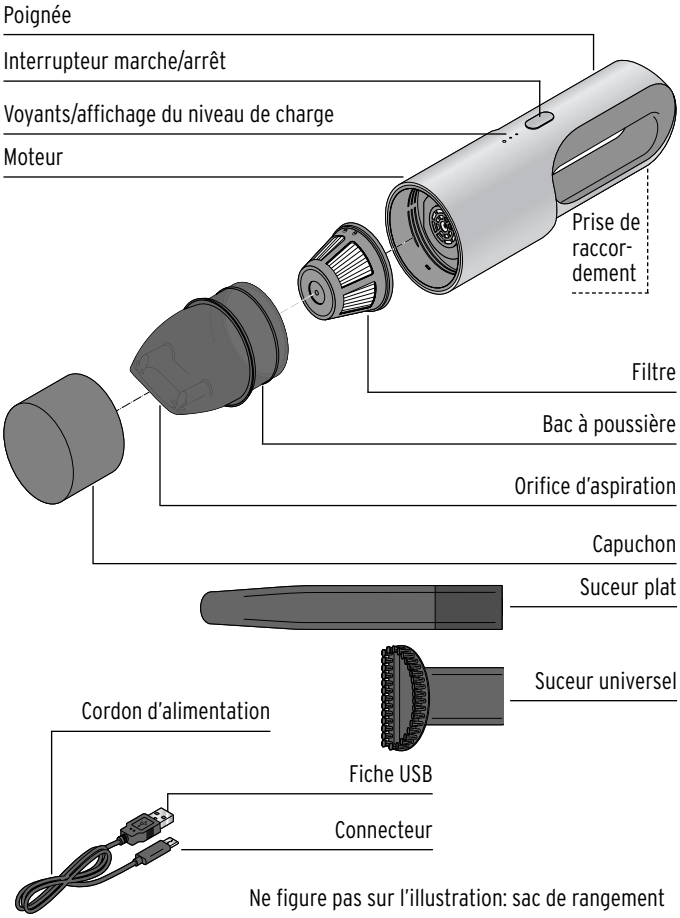

Ne figure pas sur l'illustration: sac de rangement

Charger la batterie

▷ Avant la première utilisation, retirez tout le matériel d'emballage.

Vous pouvez charger la batterie intégrée en branchant l'aspirateur rechargeable à l'aide du cordon d'alimentation fourni ...

... au réseau électrique via le port USB d'un adaptateur secteur approprié (voir les Caractéristiques techniques) ou

... au port USB de votre ordinateur.

- La durée de chargement de la batterie est plus longue sur l'ordinateur qu'avec un adaptateur secteur.
- L'adaptateur secteur n'est pas fourni avec l'aspirateur.

La batterie est livrée à moitié chargée afin d'éviter qu'elle ne se détériore. Pour obtenir la capacité de charge maximum, chargez complètement la batterie avant la première utilisation.

1. 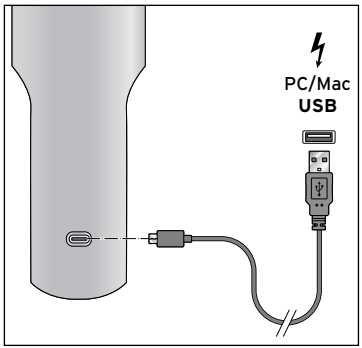

Insérez le connecteur du cordon d'alimentation dans la prise de raccordement au bas de l'aspirateur rechargeable et la fiche USB dans un port USB.

2. 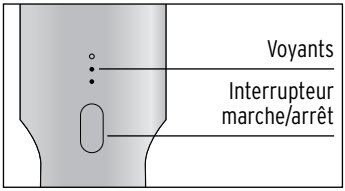

Pendant la charge, les voyants clignotent. Dès qu'ils restent allumés en permanence, la batterie est complètement chargée.

3. Débranchez la fiche USB du port USB et le connecteur de la prise de raccordement.

Les voyants indiquent également le niveau de charge de la batterie.

Le nombre de voyants allumés en permanence vous indique la capacité de la batterie. Vous devez recharger la batterie quand aucun voyant n'est plus allumé.

Le temps de charge est d'environ 3,5 heures. Quand la batterie est entièrement chargée, la durée de fonctionnement de l'aspirateur rechargeable est d'env. 20 minutes.

- Le pack de batterie chauffe pendant que la batterie charge. C'est un phénomène normal, qui ne constitue pas un défaut.
- Afin de préserver le plus longtemps possible la pleine capacité de la batterie, même lorsque vous ne l'utilisez pas, vous devez la recharger complètement tous les deux à trois mois.

Utilisation

Retirer et mettre en place le capuchon

Retirez le capuchon de l'appareil.

Mettez le capuchon sur l'appareil et enfoncez-le fermement jusqu'à ce que vous l'entendiez et le sentiez s'enclencher.

Allumer et éteindre l'aspirateur rechargeable

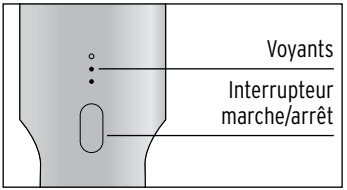

▷ Appuyez sur l'interrupteur marche/arrêt pour mettre l'aspirateur en marche.

L'aspirateur rechargeable se met en marche et les voyants s'allument.

▷ Rappuyez sur l'interrupteur marche/arrêt pour éteindre l'aspirateur.

L'aspirateur rechargeable s'arrête et les voyants s'éteignent.

Montage et démontage des embouts

Utilisez le suceur plat pour tous les coins et recoins qui ne sont pas accessibles avec l'orifice d'aspiration.

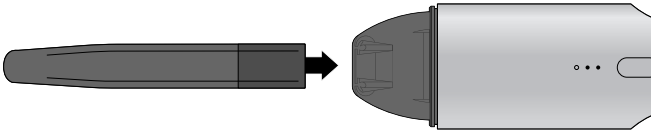

Le suceur universel est particulièrement adapté aux surfaces sensibles.

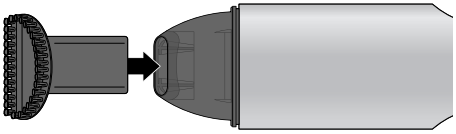

- ▷ Enfoncez l'embout de votre choix dans l'orifice d'aspiration comme indiqué sur l'illustration.
- ▷ Pour retirer le suceur, il vous suffit de le tirer pour le sortir de l'orifice d'aspiration.

Nettoyage

Nettoyer le suceur universel

- ▷ Enlevez les cheveux ou les fils de la brosse.
- ▷ Essuyez le suceur universel avec un chiffon non pelucheux, légèrement humidifié.

Vider et nettoyer le bac à poussière

> **PRUDENCE** – risque de détérioration
>
> Ne mettez pas l'appareil en marche pendant que vous démontez le bac à poussière.

Videz régulièrement le bac à poussière afin d'éviter une baisse de la puissance d'aspiration, une surchauffe de l'appareil et un encrassement du filtre.

1. Si nécessaire, retirez l'adaptateur secteur de la prise de courant et la fiche de la prise de raccordement de l'appareil et éteignez l'aspirateur rechargeable.
2. Maintenez l'aspirateur rechargeable de manière à ce que le bac à poussière soit tourné vers le bas.
3. 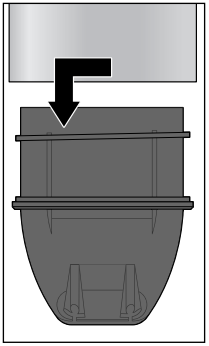
   Dévissez le bac à poussière dans le sens de la flèche comme indiqué sur l'illustration et retirez-le.

4. 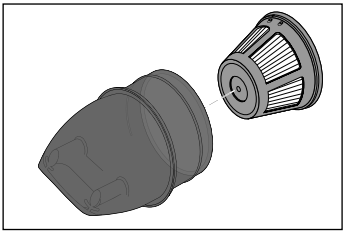

Retirez le filtre du bac à poussière.

5. Videz le bac à poussière. Si nécessaire, essuyez-le avec un chiffon ou une éponge humide.

Nettoyer le filtre

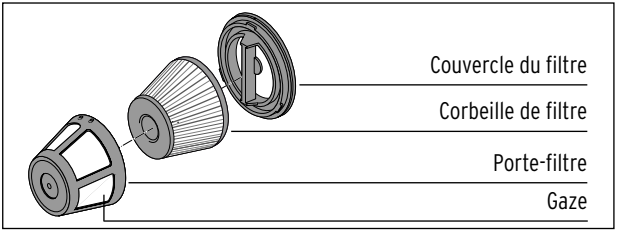

1. 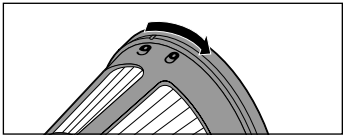

Tournez le couvercle du filtre dans le sens inverse des aiguilles d'une montre vers **6** et retirez le couvercle du filtre avec la corbeille de filtre du porte-filtre.

2. Retirez la corbeille de filtre du couvercle du filtre.
3. Tapotez la corbeille de filtre et le porte-filtre au-dessus d'une poubelle.
4. Vous pouvez aussi brosser le porte-filtre, la corbeille et le

couvercle du filtre ou l'essuyer avec un chiffon ou une éponge humide en veillant à ne pas détériorer la gaze.

5. Essuyez le couvercle du filtre avec un chiffon ou une éponge humide.

Si le filtre est si sale que vous ne pouvez plus le nettoyer correctement ou si l'aspiration faiblit à cause du filtre, vous pouvez commander un filtre neuf contre paiement auprès de notre service après-vente (voir le chapitre «Garantie»).

Pour des raisons d'hygiène, il faut changer régulièrement le filtre.

Nettoyer le boîtier

PRUDENCE – risque de détérioration

- Pour le nettoyage, n'utilisez pas de produits chimiques ni de nettoyants agressifs ou abrasifs.

▷ Essuyez le boîtier avec un chiffon légèrement humide et non pelucheux.

Assembler l'appareil

1. Laissez tous les éléments sécher complètement.
2. 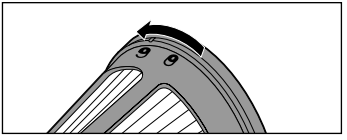 Réinsérez la corbeille de filtre dans l'évidement du couvercle du filtre et vissez le couvercle du filtre sur le porte-filtre dans le sens des aiguilles d'une montre vers 🔒.
3. Replacez le porte-filtre dans le bac à poussière jusqu'à ce que vous l'entendiez et le sentiez s'enclencher.

4. 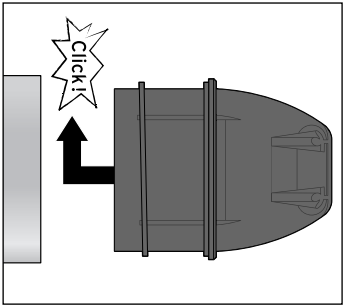

Vissez le bac à poussière sur le moteur dans le sens des aiguilles d'une montre, vers la flèche, jusqu'à ce que vous l'entendiez et le sentiez s'enclencher.

Problèmes / solutions

• L'appareil ne fonctionne pas.	• La batterie est-elle chargée?
• Faible puissance d'aspiration	• Le bac à poussière est-il plein? • Le filtre est-il fortement encrassé? • La batterie est-elle suffisamment chargée?
• L'appareil est bruyant	• Le bac à poussière est-il plein? • Le bac à poussière est-il correctement mis en place? • Le filtre est-il correctement mis en place? • Le filtre est-il encrassé? • Y a-t-il un corps étranger dans l'orifice d'aspiration?

Caractéristiques techniques

Modèle:	393 606
Batterie	
Type:	Batterie lithium-ion
Tension/capacité:	7,4 V/2500 mAh
Durée de charge:	env. 3,5 h
Énergie nominale:	18,5 Wh (test selon UN 38.3)
Aspirateur rechargeable	
Puissance d'aspiration max.:	env. 4 kPa
Niveau sonore:	env. 82 dBA
Autonomie:	env. 20 min
Capacité du bac à poussière:	env. 100 ml
Port USB:	5V ⎓ 2A
Température ambiante:	+10 à +40 °C
Made exclusively for:	Tchibo GmbH, Überseering 18, 22297 Hamburg, Germany www.tchibo.ch

Sous réserve de modifications techniques et esthétiques de l'article dues à l'amélioration des produits.

CE

Élimination

L'article, son emballage et la batterie intégrée sont produits à partir de matériaux précieux pouvant être recyclés afin de réduire la quantité de déchets et de soulager l'environnement.

Éliminez l'**emballage** selon les principes de la collecte sélective en séparant le papier, le carton et les emballages légers.



Les **appareils** signalés par ce symbole ne doivent pas être éliminés avec les ordures ménagères!
Vous êtes tenu par la législation d'éliminer les appareils en fin de vie en les séparant des ordures ménagères.
Pour avoir des informations sur les centres de collecte où remettre les appareils en fin de vie, adressez-vous à votre municipalité.



Ne pas jeter les **piles, ordinaires ou rechargeables, et les batteries** avec les ordures ménagères!
Vous êtes tenu par la législation de remettre les piles et batteries usagées aux centres de collecte de votre ville ou de votre commune ou aux commerces spécialisés vendant des piles.

Attention! Cet appareil contient une batterie qui, pour des raisons de sécurité, est non amovible et ne peut pas être retirée sans détruire le boîtier. Tout démontage non conforme comporte un risque pour votre sécurité. Par conséquent, rapportez l'appareil non ouvert au centre de collecte qui se chargera d'éliminer l'appareil et la batterie comme il se doit.

Garantie

Cet article est garanti **3 ans** à compter de la date de l'achat.
Tchibo GmbH, Überseering 18, 22297 Hamburg, Germany
Il a bénéficié des toutes dernières méthodes de production et a fait l'objet d'un contrôle de qualité rigoureux. Nous garantissons qu'il vous est livré en parfait état. Nous nous engageons à remédier gratuitement à tous les vices de matériau et de fabrication survenant pendant la période de garantie. Pour bénéficier de la garantie, vous devez présenter un justificatif d'achat émis par Tchibo ou par un distributeur agréé par Tchibo. Si, contre toute attente, vous constatiez que votre produit présente un défaut, merci de remplir le bon de S.A.V. ci-joint et de l'envoyer, accompagné d'une copie du justificatif d'achat et de l'article soigneusement emballé, au service après-vente Tchibo.

La garantie ne couvre ni les défauts dus à une utilisation incorrecte ni les pièces d'usure et les consommables. Vous pouvez les commander par téléphone au numéro indiqué.

Vous pouvez faire effectuer les réparations non couvertes par la garantie par le service après-vente Tchibo. Elles vous seront facturées au prix coûtant, selon un calcul individuel.

Cette garantie contractuelle ne limite pas les droits résultant de la garantie légale.

Pour bénéficier d'un traitement et d'un retour rapides, merci d'envoyer votre article directement au service après-vente Tchibo, qui effectuera la réparation et dont l'adresse figure ci-après. Pour les informations sur les produits, les commandes d'accessoires ou les questions sur le service après-vente, appelez le service client Tchibo.

Si vous avez des questions, indiquez la référence de l'article.

Service après-vente Tchibo

TCHIBO
REPAIR CENTER SCHWEIZ
Hirsrütiweg
4303 Kaiseraugst
SCHWEIZ



0800 - 22 44 44
(gratuit)

Du lundi au dimanche
(y compris les jours fériés)
de 7 h à 22 h
Courriel: service@tchibo.ch

Référence: 393 606 (Suisse)

Bon de S.A.V.

Merci de bien vouloir remplir ce bon en capitales d'imprimerie et de le joindre à l'article.

Nom _____

Adresse _____

Code postal, ville _____

Pays _____

Tél. (pendant la journée) _____

Si le cas n'est pas couvert par la garantie*:

(cocher la mention correspondante)

☐ Merci de me retourner l'article non réparé.

☐ Merci d'établir un devis si les frais doivent dépasser 17 CHF.

*Les frais de retour des articles non couverts par les garanties légale ou contractuelle sont à votre charge.

Bon de S.A.V.

Merci de bien vouloir remplir ce bon en capitales d'imprimerie et de le joindre à l'article.

Référence: 393 606 (Suisse)

Description du défaut

Date d'achat

Date/signature